Catalogo Ricambi
Spare Parts Catalogue
Catalogue De Pièces Détachées
Ersatzteilekatalog
Catalogo De Repuestos

E4

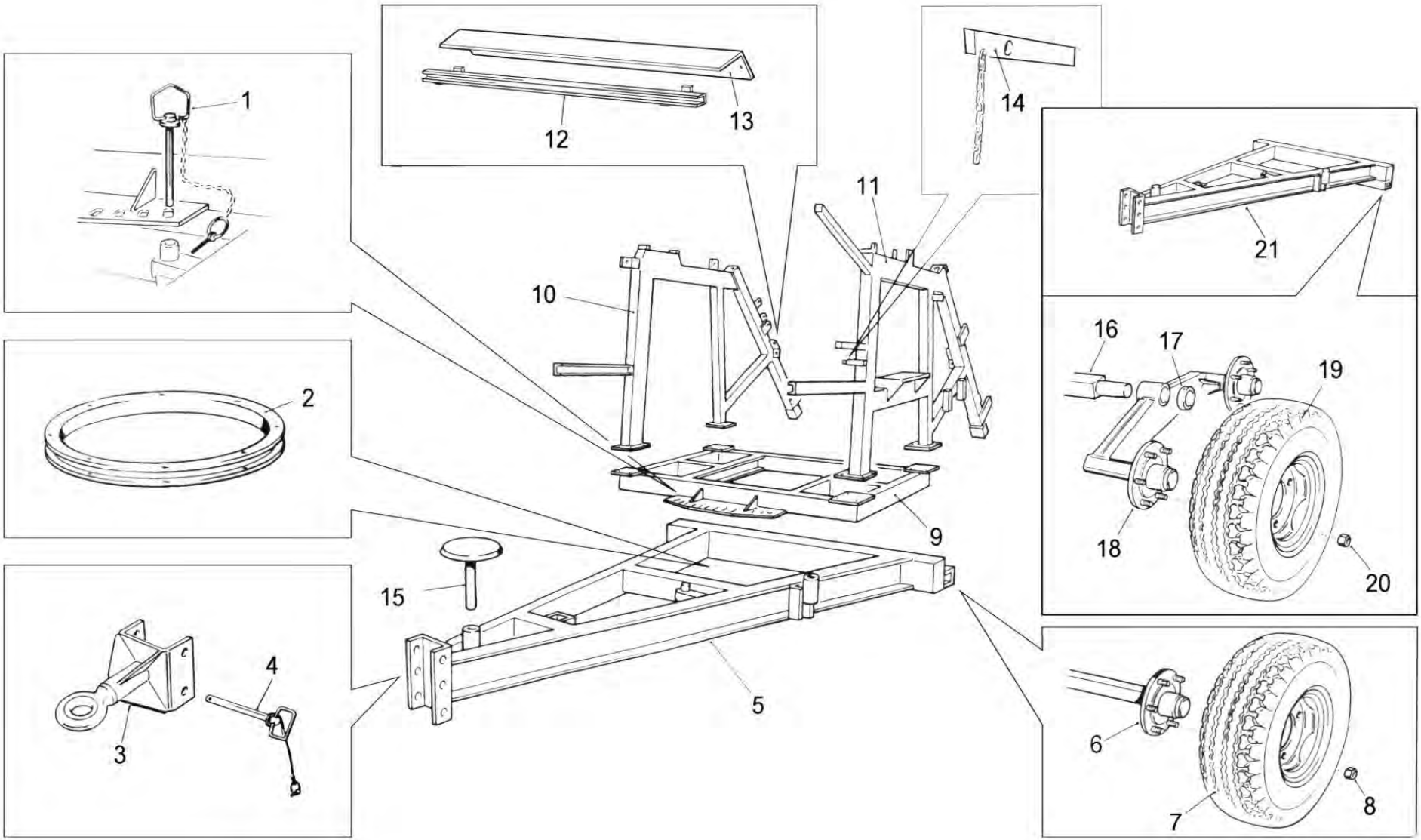
1
2
3
4
5
6
7
8
9
10
11
12
13
14
15
16
17
18
19
20
21

POS NO N. INDEX POS.	N.CODICE CODE NO Nr. CODE CODE Nr. N.CODICE	Q.TA' Q.TY Q.TE M.GE C.AD	POS NO N. INDEX POS.	N.CODICE CODE NO Nr. CODE CODE Nr. N.CODICE	Q.TA' Q.TY Q.TE M.GE C.AD	POS NO N. INDEX POS.	N.CODICE CODE NO Nr. CODE CODE Nr. N.CODICE	Q.TA' Q.TY Q.TE M.GE C.AD	POS NO N. INDEX POS.	N.CODICE CODE NO Nr. CODE CODE Nr. N.CODICE	Q.TA' Q.TY Q.TE M.GE C.AD
1	99025204	1	-	-	-	-	-	-	-	-	-
2	15201303A	1	-	-	-	-	-	-	-	-	-
3	01503150A	1	-	-	-	-	-	-	-	-	-
4	99023302	2	-	-	-	-	-	-	-	-	-
5	15450300Z	1	-	-	-	-	-	-	-	-	-
6	01809A	2	-	-	-	-	-	-	-	-	-
7	00364 10.0/75-15.3 6F	2	-	-	-	-	-	-	-	-	-
8	01833	12	-	-	-	-	-	-	-	-	-
9	15184210Z	1	-	-	-	-	-	-	-	-	-
10	15184260Z	1	-	-	-	-	-	-	-	-	-
11	15184230Z	1	-	-	-	-	-	-	-	-	-
12	15440270Z	1	-	-	-	-	-	-	-	-	-
13	31440101Z	1	-	-	-	-	-	-	-	-	-
14	15002203Z	1	-	-	-	-	-	-	-	-	-
15	99021100Z	1	-	-	-	-	-	-	-	-	-
16	15537110A	2	-	-	-	-	-	-	-	-	-
17	15537125Z	2	-	-	-	-	-	-	-	-	-
18	15537650A	2	-	-	-	-	-	-	-	-	-
19	00364 10.0/75-15.3 6F	4	-	-	-	-	-	-	-	-	-
20	01833	24	-	-	-	-	-	-	-	-	-
21	15471300Z	1	-	-	-	-	-	-	-	-	-
-	-	-	-	-	-	-	-	-	-	-	-
-	-	-	-	-	-	-	-	-	-	-	-
-	-	-	-	-	-	-	-	-	-	-	-
-	-	-	-	-	-	-	-	-	-	-	-

-

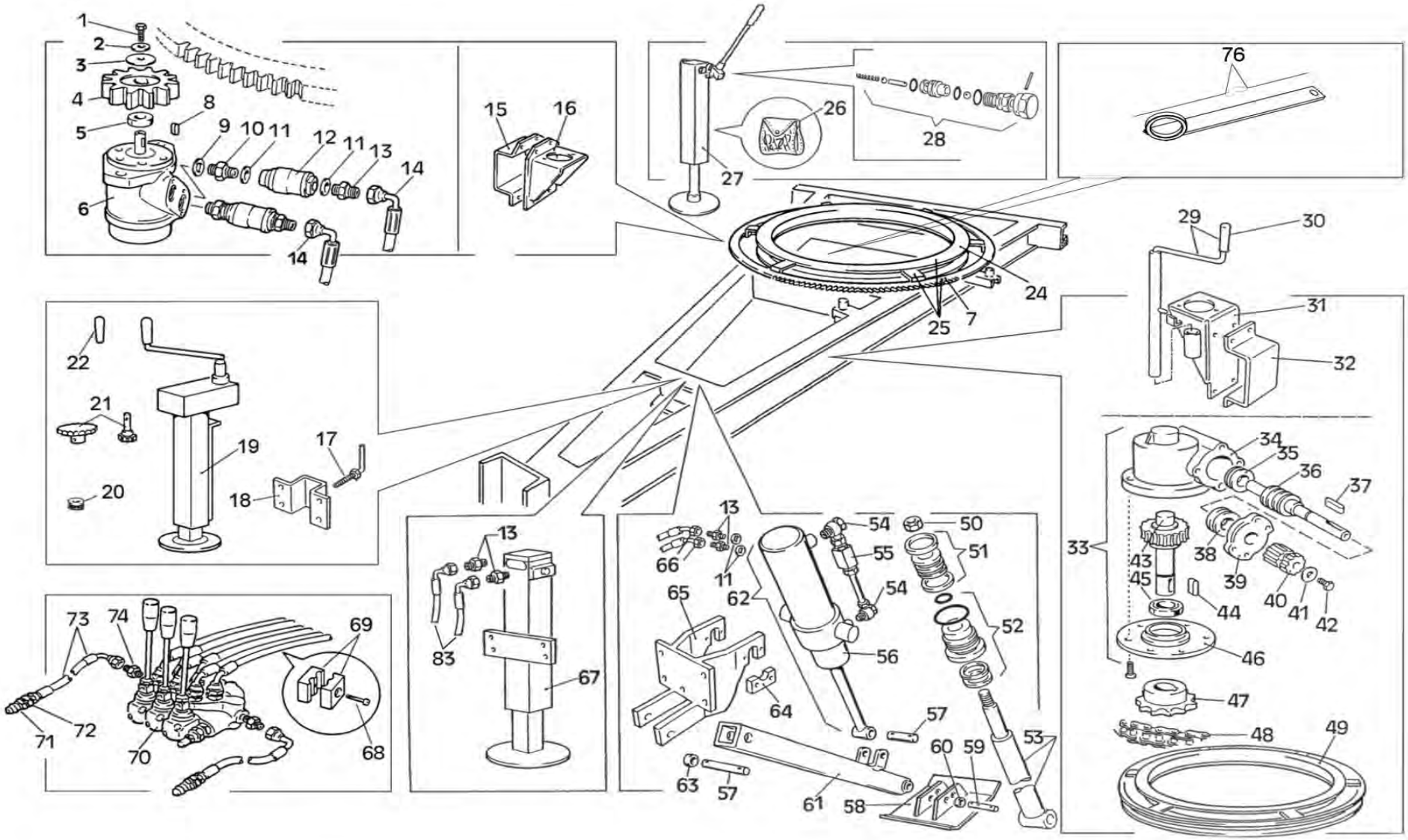
1
2
3
4
5
6
8
9
10
11
12
11
13
14
14
15
16
26
27
28
76
24
25
7
29
30
31
32
22
21
20
19
18
17
34
35
36
37
33
43
45
38
39
40
41
42
44
46
47
48
49
73
74
69
72
71
70
68
13
83
67
13
66
11
65
62
54
55
54
50
51
52
56
64
57
63
57
61
58
60
59
53

POS NO N. INDEX POS.	N.CODICE CODE NO Nr. CODE CODE Nr. N.CODICE	Q.TA' Q.TY Q.TE M.GE C.AD	POS NO N. INDEX POS.	N.CODICE CODE NO Nr. CODE CODE Nr. N.CODICE	Q.TA' Q.TY Q.TE M.GE C.AD	POS NO N. INDEX POS.	N.CODICE CODE NO Nr. CODE CODE Nr. N.CODICE	Q.TA' Q.TY Q.TE M.GE C.AD	POS NO N. INDEX POS.	N.CODICE CODE NO Nr. CODE CODE Nr. N.CODICE	Q.TA' Q.TY Q.TE M.GE C.AD
1	10155	1	**26**	GL001	1	**51**	RM005	1	**76**	82420130Z	1
2	11208	1	**27**	00126A	1	**52**	02652	1	**-**	-	-
3	11211	1	**28**	GL007	1	**53**	02653	1	**-**	-	-
4	02227	1	**29**	81460110Z	1	**54**	10801	2	**-**	-	-
5	80001701Z	1	**30**	00137	1	**55**	03208G	1	**-**	-	-
6	32404A	1	**31**	81191213Z	1	**56**	02651	1	**-**	-	-
7	00514	1	**32**	81460215Z	1	**57**	99000132Z	1	**-**	-	-
8	11506	1	**33**	02055A	1	**58**	15460680Z	1	**-**	-	-
9	14002	2	**34**	02041	1	**59**	99000151Z	1	**-**	-	-
10	14703	2	**35**	40086	1	**60**	11226	1	**-**	-	-
11	14001	10	**36**	R1704	1	**61**	15460670A	1	**-**	-	-
12	13809	2	**37**	11503	1	**62**	02650A	1	**-**	-	-
13	13901	2	**38**	40087	1	**63**	11226	1	**-**	-	-
14	75170310	1	**39**	R1703	1	**64**	15460645Z	2	**-**	-	-
15	81460215Z	1	**40**	R1702	1	**65**	15460640Z	1	**-**	-	-
16	81460210Z	1	**41**	11208	1	**66**	75450320	1	**-**	-	-
17	15501159Z	1	**42**	10916	1	**67**	15660695Z	1	**-**	-	-
18	15010223Z	1	**43**	R1701	1	**68**	14119	6	**-**	-	-
19	00128A	1	**44**	11501	1	**69**	21610	6	**-**	-	-
20	40036	1	**45**	B9046	1	**70**	02702	1	**-**	-	-
21	00155	1	**46**	02042	1	**71**	13806	2	**-**	-	-
22	00129	1	**47**	41514	1	**72**	14703	2	**-**	-	-
-	-	-	**48**	40403	Mt. 5	**73**	31375	2	**-**	-	-
24	15201303A	1	**49**	81450120A	1	**74**	14002	2	**-**	-	-
25	81450220A	1	**50**	14216	1	**75**	75161210	1	**-**	-	-

-

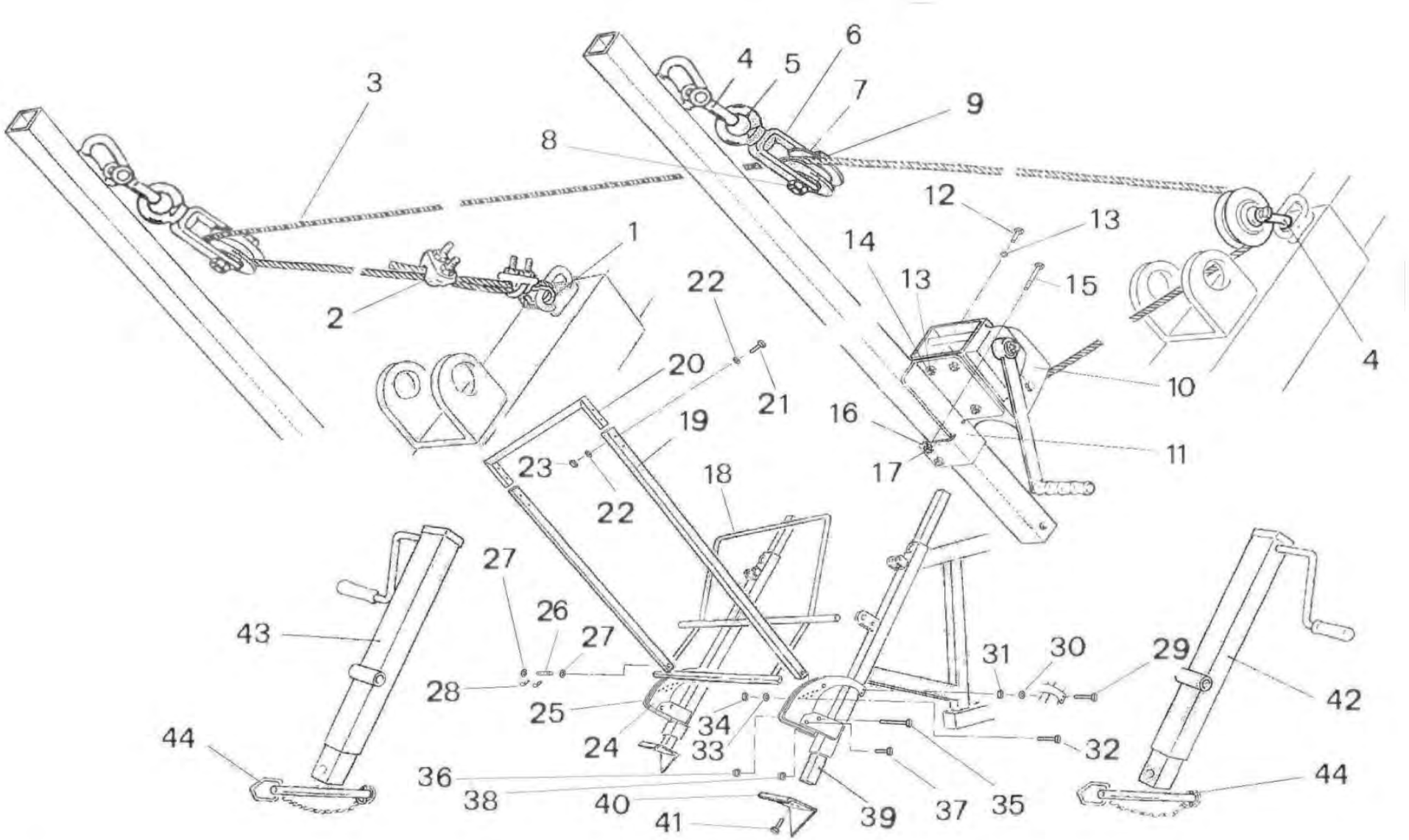
3
4
5
6
7
9
8
12
13
14
13
15
1
2
22
20
21
19
16
10
4
11
17
23
22
18
27
26
27
43
28
25
24
34
33
31
30
29
42
32
44
36
38
40
41
39
37
35
44

POS NO N. INDEX POS.	N.CODICE CODE NO Nr. CODE CODE Nr. N.CODICE	Q.TA' Q.TY Q.TE M.GE C.AD	POS NO N. INDEX POS.	N.CODICE CODE NO Nr. CODE CODE Nr. N.CODICE	Q.TA' Q.TY Q.TE M.GE C.AD	POS NO N. INDEX POS.	N.CODICE CODE NO Nr. CODE CODE Nr. N.CODICE	Q.TA' Q.TY Q.TE M.GE C.AD	POS NO N. INDEX POS.	N.CODICE CODE NO Nr. CODE CODE Nr. N.CODICE	Q.TA' Q.TY Q.TE M.GE C.AD
1	15312	1	**26**	99000132Z	2	**-**	-	-	**-**	-	-
2	50043/1	2	**27**	11224	4	**-**	-	-	**-**	-	-
3	15011	1	**28**	40602	4	**-**	-	-	**-**	-	-
4	13601	3	**29**	10206	4	**-**	-	-	**-**	-	-
5	13706	2	**30**	11212	4	**-**	-	-	**-**	-	-
6	15248010Z	2	**31**	11112	4	**-**	-	-	**-**	-	-
7	13610Z	3	**32**	10268	2	**-**	-	-	**-**	-	-
8	10142	2	**33**	11216	2	**-**	-	-	**-**	-	-
9	11110	2	**34**	11116	2	**-**	-	-	**-**	-	-
10	50145	1	**35**	10211	2	**-**	-	-	**-**	-	-
11	35110125Z	1	**36**	14215	2	**-**	-	-	**-**	-	-
12	10122	3	**37**	10094	4	**-**	-	-	**-**	-	-
13	11210	6	**38**	14216	4	**-**	-	-	**-**	-	-
14	11110	3	**39**	15170500Z	2	**-**	-	-	**-**	-	-
15	10160	2	**40**	15170510Z	2	**-**	-	-	**-**	-	-
16	11212	2	**41**	10144	4	**-**	-	-	**-**	-	-
17	11112	2	**42**	00124A	1	**-**	-	-	**-**	-	-
18	26171100Z	1	**43**	00123A	1	**-**	-	-	**-**	-	-
19	35421110Z	2	**44**	99023103	2	**-**	-	-	**-**	-	-
20	35440120Z	1	**-**	-	-	**-**	-	-	**-**	-	-
21	10182	4	**-**	-	-	**-**	-	-	**-**	-	-
22	11212	8	**-**	-	-	**-**	-	-	**-**	-	-
23	11112	4	**-**	-	-	**-**	-	-	**-**	-	-
24	52160106SXZ	2	**-**	-	-	**-**	-	-	**-**	-	-
25	52160106DXZ	2	**-**	-	-	**-**	-	-	**-**	-	-

-

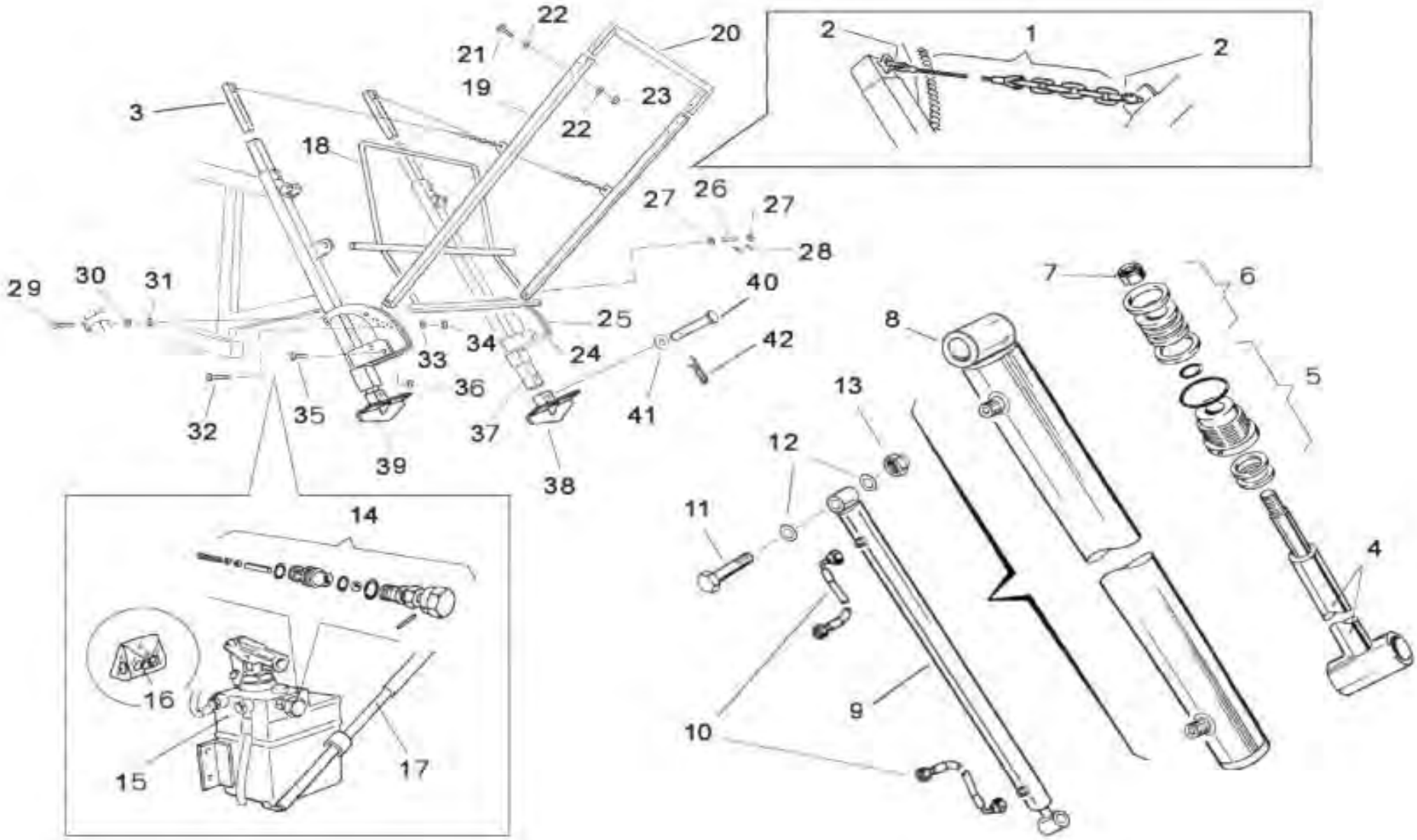
22
21
20
19
23
22
3
18
2
1
2
27
26
27
28
29
30
31
40
25
34
24
42
33
36
35
32
37
41
39
38
7
6
8
5
13
12
11
14
4
16
9
10
15
17

POS NO N. INDEX POS.	N.CODICE CODE NO Nr. CODE CODE Nr. N.CODICE	Q.TA' Q.TY Q.TE M.GE C.AD	POS NO N. INDEX POS.	N.CODICE CODE NO Nr. CODE CODE Nr. N.CODICE	Q.TA' Q.TY Q.TE M.GE C.AD	POS NO N. INDEX POS.	N.CODICE CODE NO Nr. CODE CODE Nr. N.CODICE	Q.TA' Q.TY Q.TE M.GE C.AD	POS NO N. INDEX POS.	N.CODICE CODE NO Nr. CODE CODE Nr. N.CODICE	Q.TA' Q.TY Q.TE M.GE C.AD
1	15022	2	**25**	52160106SXZ	2	**-**	-	-	**-**	-	-
2	13601	4	**26**	99000132Z	2	**-**	-	-	**-**	-	-
3	15171510Z	2	**27**	11224	4	**-**	-	-	**-**	-	-
4	02655	1	**28**	40602	4	**-**	-	-	**-**	-	-
5	02635	1	**29**	10206	4	**-**	-	-	**-**	-	-
6	ATF002	1	**30**	11212	4	**-**	-	-	**-**	-	-
7	14219	1	**31**	11112	4	**-**	-	-	**-**	-	-
8	02654	1	**32**	10268	2	**-**	-	-	**-**	-	-
9	02620A	2	**33**	11216	2	**-**	-	-	**-**	-	-
10	75161110	1	**34**	11116	2	**-**	-	-	**-**	-	-
11	10491	2	**35**	10094	8	**-**	-	-	**-**	-	-
12	11224	8	**36**	14216	8	**-**	-	-	**-**	-	-
13	14220	2	**37**	15450500Z	2	**-**	-	-	**-**	-	-
14	GL007	1	**38**	15170560SXZ	1	**-**	-	-	**-**	-	-
15	03749	1	**39**	15170560DXZ	1	**-**	-	-	**-**	-	-
16	GL001	1	**40**	99000133Z	2	**-**	-	-	**-**	-	-
17	02450	1	**41**	11230	2	**-**	-	-	**-**	-	-
18	26171100Z	1	**42**	12505	2	**-**	-	-	**-**	-	-
19	35421110Z L=1500mm	2	**-**	-	-	**-**	-	-	**-**	-	-
-	35170140Z L=1950mm	2	**-**	-	-	**-**	-	-	**-**	-	-
20	35440120Z	1	**-**	-	-	**-**	-	-	**-**	-	-
21	10182	4	**-**	-	-	**-**	-	-	**-**	-	-
22	11212	8	**-**	-	-	**-**	-	-	**-**	-	-
23	11112	4	**-**	-	-	**-**	-	-	**-**	-	-
24	52160106DXZ	2	**-**	-	-	**-**	-	-	**-**	-	-

-

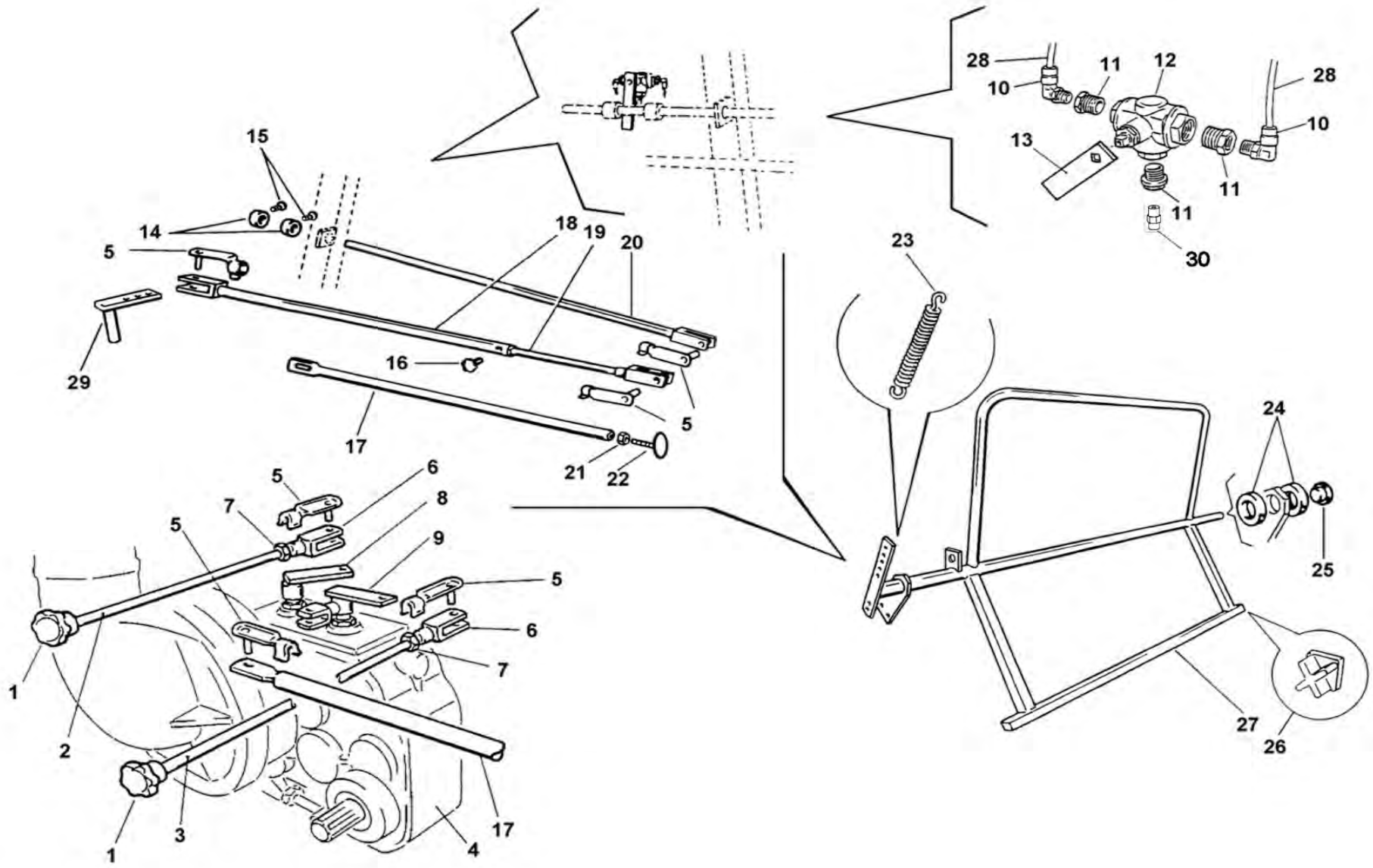
28
10
11
12
28
10
13
11
11
30
23
15
14
5
18
19
20
29
16
5
17
21
22
24
25
5
6
7
8
5
9
5
6
7
1
2
3
1
4
17
27
26

POS NO N. INDEX POS.	N.CODICE CODE NO Nr. CODE CODE Nr. N.CODICE	Q.TA' Q.TY Q.TE M.GE C.AD	POS NO N. INDEX POS.	N.CODICE CODE NO Nr. CODE CODE Nr. N.CODICE	Q.TA' Q.TY Q.TE M.GE C.AD	POS NO N. INDEX POS.	N.CODICE CODE NO Nr. CODE CODE Nr. N.CODICE	Q.TA' Q.TY Q.TE M.GE C.AD	POS NO N. INDEX POS.	N.CODICE CODE NO Nr. CODE CODE Nr. N.CODICE	Q.TA' Q.TY Q.TE M.GE C.AD
1	00864	2	**26**	30516	2	-	-	-	-	-	-
2	99248014Z	1	**27**	26171100Z	1	-	-	-	-	-	-
3	99248016Z	1	**28**	30901	Mt. 3	-	-	-	-	-	-
4	02272A	1	**29**	83247174Z	1	-	-	-	-	-	-
5	13003	6	**30**	12701	1	-	-	-	-	-	-
6	13405	2	-	-	-	-	-	-	-	-	-
7	11112	2	-	-	-	-	-	-	-	-	-
8	99285006Z	1	-	-	-	-	-	-	-	-	-
9	99285005Z	1	-	-	-	-	-	-	-	-	-
10	13201	2	-	-	-	-	-	-	-	-	-
11	12801	3	-	-	-	-	-	-	-	-	-
12	12901	1	-	-	-	-	-	-	-	-	-
13	99170102Z	1	-	-	-	-	-	-	-	-	-
14	83170102Z	2	-	-	-	-	-	-	-	-	-
15	10236	2	-	-	-	-	-	-	-	-	-
16	00861	1	-	-	-	-	-	-	-	-	-
17	99190103Z	1	-	-	-	-	-	-	-	-	-
18	99248004Z	1	-	-	-	-	-	-	-	-	-
19	99005033Z	1	-	-	-	-	-	-	-	-	-
20	99400145Z	1	-	-	-	-	-	-	-	-	-
21	11112	1	-	-	-	-	-	-	-	-	-
22	99180106Z	1	-	-	-	-	-	-	-	-	-
23	99000006Z	1	-	-	-	-	-	-	-	-	-
24	26110160Z	2	-	-	-	-	-	-	-	-	-
25	30544	1	-	-	-	-	-	-	-	-	-

-

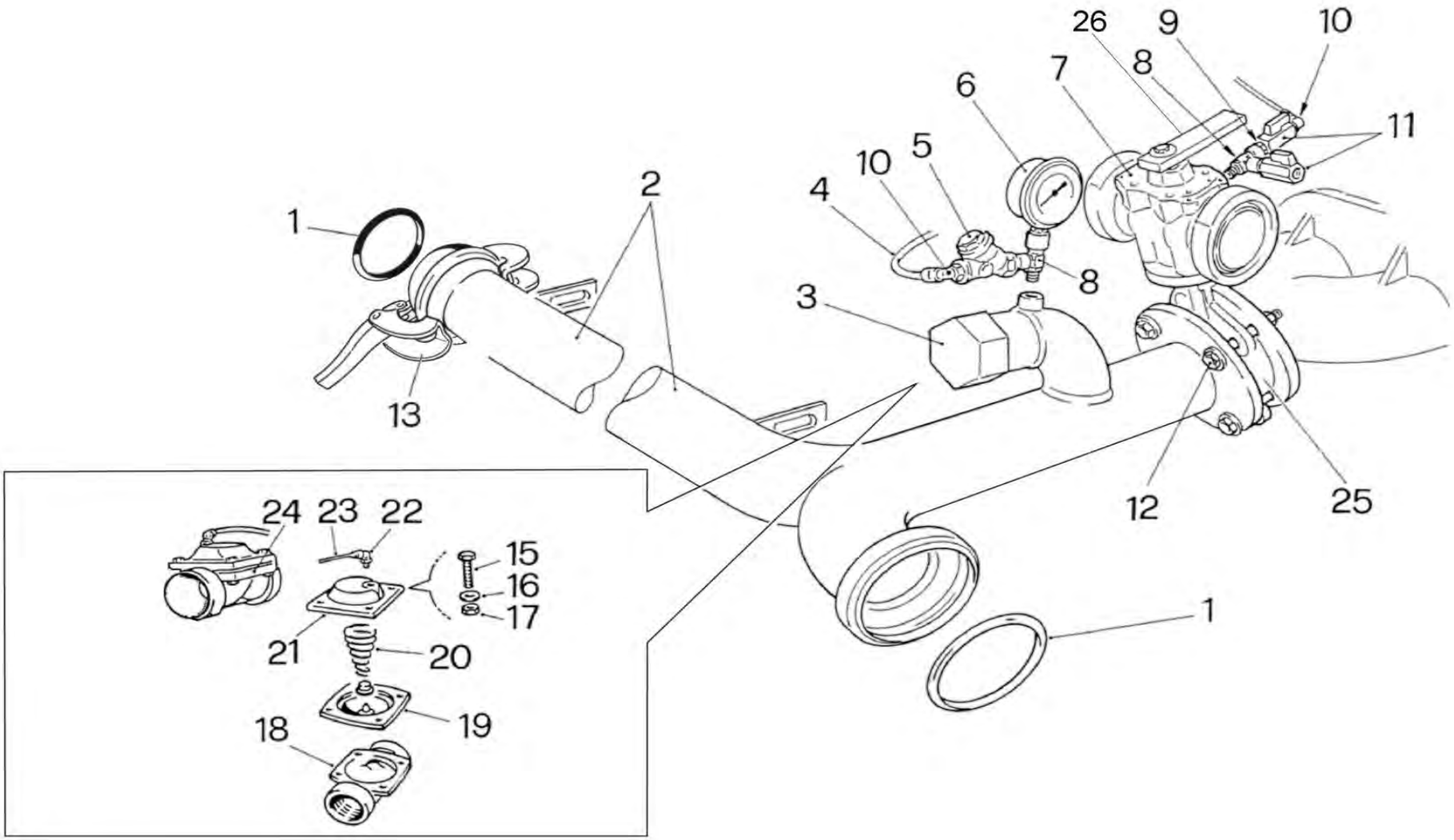
26
9
10
7
8
6
11
5
10
4
2
1
8
3
13
12
25
24
23
22
15
16
17
1
21
20
19
18

POS NO N. INDEX POS.	N.CODICE CODE NO Nr. CODE CODE Nr. N.CODICE	Q.TA' Q.TY Q.TE M.GE C.AD	POS NO N. INDEX POS.	N.CODICE CODE NO Nr. CODE CODE Nr. N.CODICE	Q.TA' Q.TY Q.TE M.GE C.AD	POS NO N. INDEX POS.	N.CODICE CODE NO Nr. CODE CODE Nr. N.CODICE	Q.TA' Q.TY Q.TE M.GE C.AD	POS NO N. INDEX POS.	N.CODICE CODE NO Nr. CODE CODE Nr. N.CODICE	Q.TA' Q.TY Q.TE M.GE C.AD
1	31418	2	**26**	83160210Z	1	-	-	-	-	-	-
2	51181100Z	1	-	-	-	-	-	-	-	-	-
3	21507	1	-	-	-	-	-	-	-	-	-
4	30901	Mt. 3	-	-	-	-	-	-	-	-	-
5	41007	1	-	-	-	-	-	-	-	-	-
6	01701	1	-	-	-	-	-	-	-	-	-
7	22218	1	-	-	-	-	-	-	-	-	-
8	13822	2	-	-	-	-	-	-	-	-	-
9	13800	2	-	-	-	-	-	-	-	-	-
10	13201	2	-	-	-	-	-	-	-	-	-
11	14608	2	-	-	-	-	-	-	-	-	-
12	10209	8	-	-	-	-	-	-	-	-	-
13	21511ZC	1	-	-	-	-	-	-	-	-	-
-	-	-	-	-	-	-	-	-	-	-	-
15	10195	4	-	-	-	-	-	-	-	-	-
16	11208	4	-	-	-	-	-	-	-	-	-
17	11108	4	-	-	-	-	-	-	-	-	-
18	01529	1	-	-	-	-	-	-	-	-	-
19	01522	1	-	-	-	-	-	-	-	-	-
20	01523	1	-	-	-	-	-	-	-	-	-
21	01530	1	-	-	-	-	-	-	-	-	-
22	13201	1	-	-	-	-	-	-	-	-	-
23	30901	Mt. 3	-	-	-	-	-	-	-	-	-
24	01504	1	-	-	-	-	-	-	-	-	-
25	01558	1	-	-	-	-	-	-	-	-	-

-

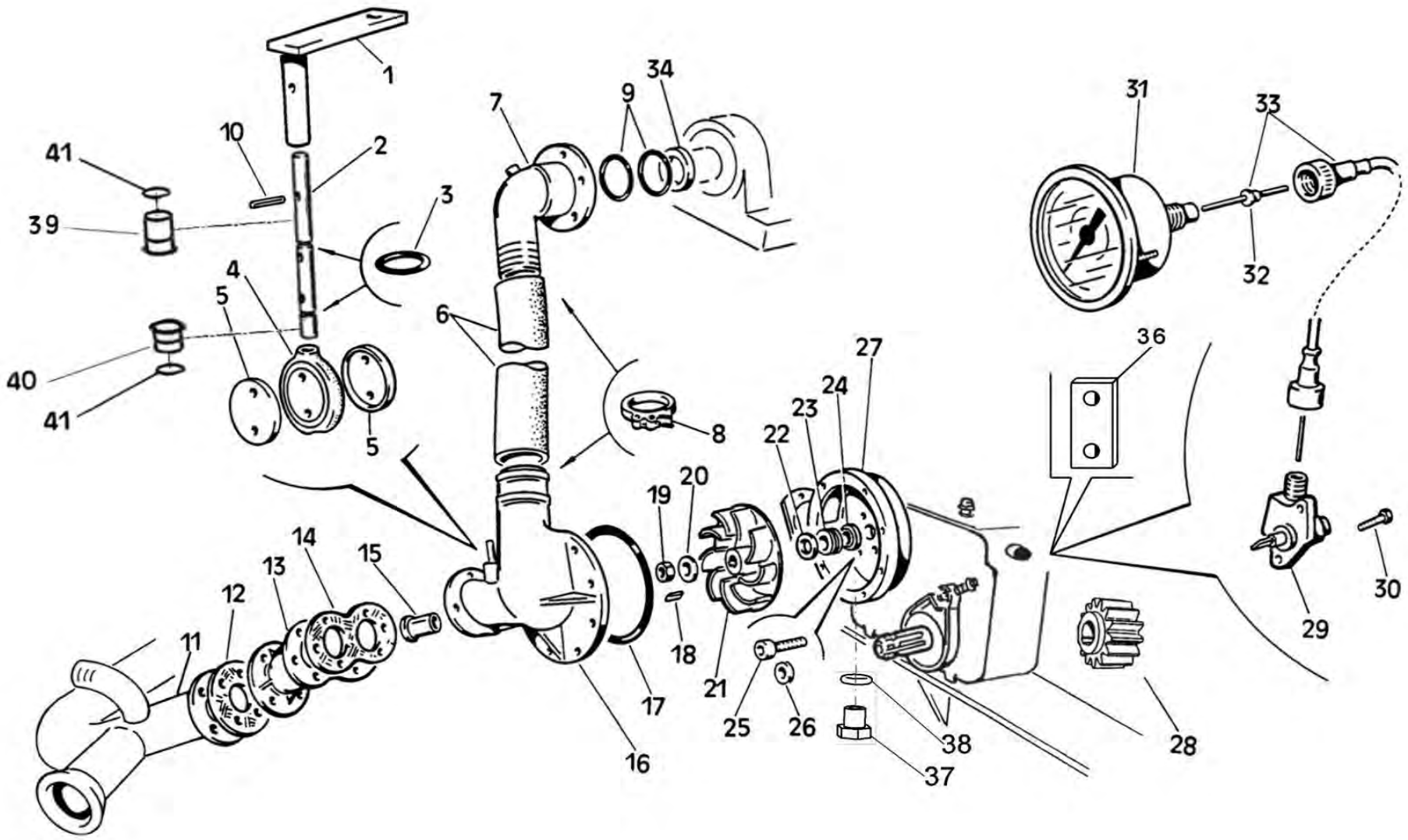
1
2
3
4
5
5
6
7
8
9
10
11
12
13
14
15
16
17
18
19
20
21
22
23
24
25
26
27
28
29
30
31
32
33
34
36
37
38
39
40
41
41

POS NO N. INDEX POS.	N.CODICE CODE NO Nr. CODE CODE Nr. N.CODICE	Q.TA' Q.TY Q.TE M.GE C.AD	POS NO N. INDEX POS.	N.CODICE CODE NO Nr. CODE CODE Nr. N.CODICE	Q.TA' Q.TY Q.TE M.GE C.AD	POS NO N. INDEX POS.	N.CODICE CODE NO Nr. CODE CODE Nr. N.CODICE	Q.TA' Q.TY Q.TE M.GE C.AD	POS NO N. INDEX POS.	N.CODICE CODE NO Nr. CODE CODE Nr. N.CODICE	Q.TA' Q.TY Q.TE M.GE C.AD
1	83247174Z	1	**23**	01009	1	**-**	-	-	**-**	-	-
2	99008451	1	**24**	01109	1	**-**	-	-	**-**	-	-
3	30056	2	**25**	10437	5	**-**	-	-	**-**	-	-
4	99008410	1	**26**	14005	5	**-**	-	-	**-**	-	-
5	05307	2	**27**	99008401	1	**-**	-	-	**-**	-	-
6	99022924	1	**28**	02231	1	**-**	-	-	**-**	-	-
7	50450150	1	**29**	01309	1	**-**	-	-	**-**	-	-
8	12410	4	**30**	10105	2	**-**	-	-	**-**	-	-
9	31002	2	**31**	01223	1	**-**	-	-	**-**	-	-
10	15906	1	**32**	01413	1	**-**	-	-	**-**	-	-
11	51181100Z	1	**33**	01411	1	**-**	-	-	**-**	-	-
12	99000210	1	**34**	11906	1	**-**	-	-	**-**	-	-
13	50249111/1	1	**-**	-	-	**-**	-	-	**-**	-	-
14	99001010	1	**36**	15102023Z	1	**-**	-	-	**-**	-	-
15	Ø 90|99007934 Ø.34	1	**37**	14630	1	**-**	-	-	**-**	-	-
-	Ø100|99007917 Ø.36	1	**38**	14004	1	**-**	-	-	**-**	-	-
-	Ø110|99007931 Ø.38	1	**39**	01241	1	**-**	-	-	**-**	-	-
-	Ø125|99007932 Ø.46	1	**40**	01242	1	**-**	-	-	**-**	-	-
16	99008402CB	1	**41**	03730	2	**-**	-	-	**-**	-	-
17	30044	1	**-**	-	-	**-**	-	-	**-**	-	-
18	11508	1	**-**	-	-	**-**	-	-	**-**	-	-
19	14214	1	**-**	-	-	**-**	-	-	**-**	-	-
20	11216	1	**-**	-	-	**-**	-	-	**-**	-	-
21	99008404	1	**-**	-	-	**-**	-	-	**-**	-	-
22	11217	1	**-**	-	-	**-**	-	-	**-**	-	-

-

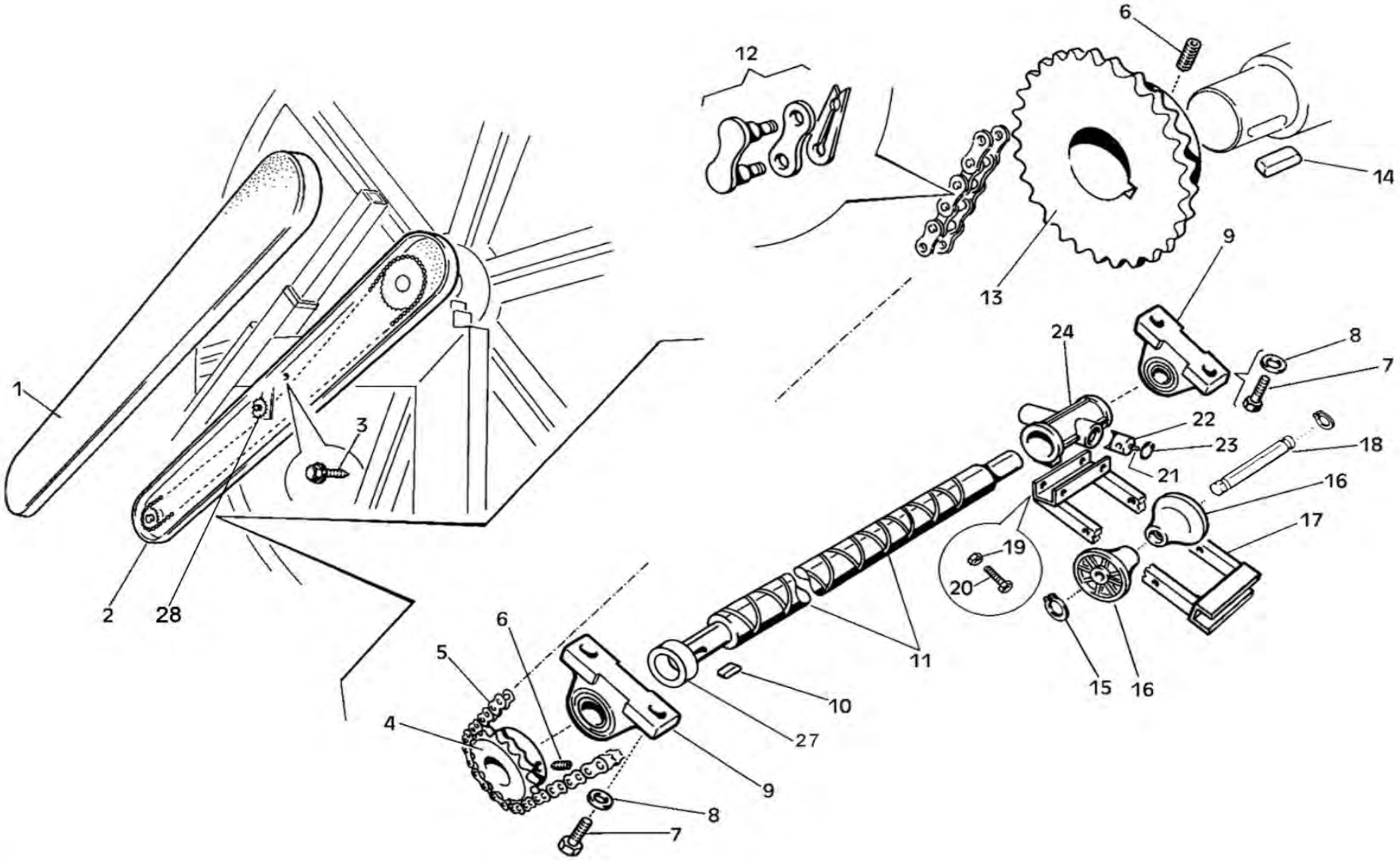
1
2
28
3
12
6
14
13
9
24
8
7
22
23
18
21
16
17
19
20
15
16
11
10
27
9
6
5
4
8
7

POS NO N. INDEX POS.	N.CODICE CODE NO Nr. CODE CODE Nr. N.CODICE	Q.TA' Q.TY Q.TE M.GE C.AD	POS NO N. INDEX POS.	N.CODICE CODE NO Nr. CODE CODE Nr. N.CODICE	Q.TA' Q.TY Q.TE M.GE C.AD	POS NO N. INDEX POS.	N.CODICE CODE NO Nr. CODE CODE Nr. N.CODICE	Q.TA' Q.TY Q.TE M.GE C.AD	POS NO N. INDEX POS.	N.CODICE CODE NO Nr. CODE CODE Nr. N.CODICE	Q.TA' Q.TY Q.TE M.GE C.AD
1	88211112/3	1	**20**	10236	2	**-**	-	-	**-**	-	-
2	88180113/3	1	**21**	12001	1	**-**	-	-	**-**	-	-
3	14965	3	**22**	99100012	1	**-**	-	-	**-**	-	-
4	Ø 90|41482 Z=16	1	**23**	11740	1	**-**	-	-	**-**	-	-
-	Ø100|41558 Z=15	1	**24**	99100050	1	**-**	-	-	**-**	-	-
-	Ø110|41513 Z=13	1	**27**	99247040Z	2	**-**	-	-	**-**	-	-
-	Ø125|41548 Z=14	1	**28**	41721	1	**-**	-	-	**-**	-	-
5	40402	Mt. 3	**-**	-	-	**-**	-	-	**-**	-	-
6	11422	2	**-**	-	-	**-**	-	-	**-**	-	-
7	10183	4	**-**	-	-	**-**	-	-	**-**	-	-
8	11212	4	**-**	-	-	**-**	-	-	**-**	-	-
9	41803	2	**-**	-	-	**-**	-	-	**-**	-	-
10	11506	1	**-**	-	-	**-**	-	-	**-**	-	-
11	99280338	1	**-**	-	-	**-**	-	-	**-**	-	-
12	40701	1	**-**	-	-	**-**	-	-	**-**	-	-
13	Ø 90|41507 Z=33	1	**-**	-	-	**-**	-	-	**-**	-	-
-	Ø100|41737 Z=35	1	**-**	-	-	**-**	-	-	**-**	-	-
-	Ø110|41507 Z=33	1	**-**	-	-	**-**	-	-	**-**	-	-
-	Ø125|41492 Z=40	1	**-**	-	-	**-**	-	-	**-**	-	-
14	11502	1	**-**	-	-	**-**	-	-	**-**	-	-
15	11613	2	**-**	-	-	**-**	-	-	**-**	-	-
16	45004	4	**-**	-	-	**-**	-	-	**-**	-	-
17	45450100Z	1	**-**	-	-	**-**	-	-	**-**	-	-
18	45460110Z	2	**-**	-	-	**-**	-	-	**-**	-	-
19	11110	2	**-**	-	-	**-**	-	-	**-**	-	-

-

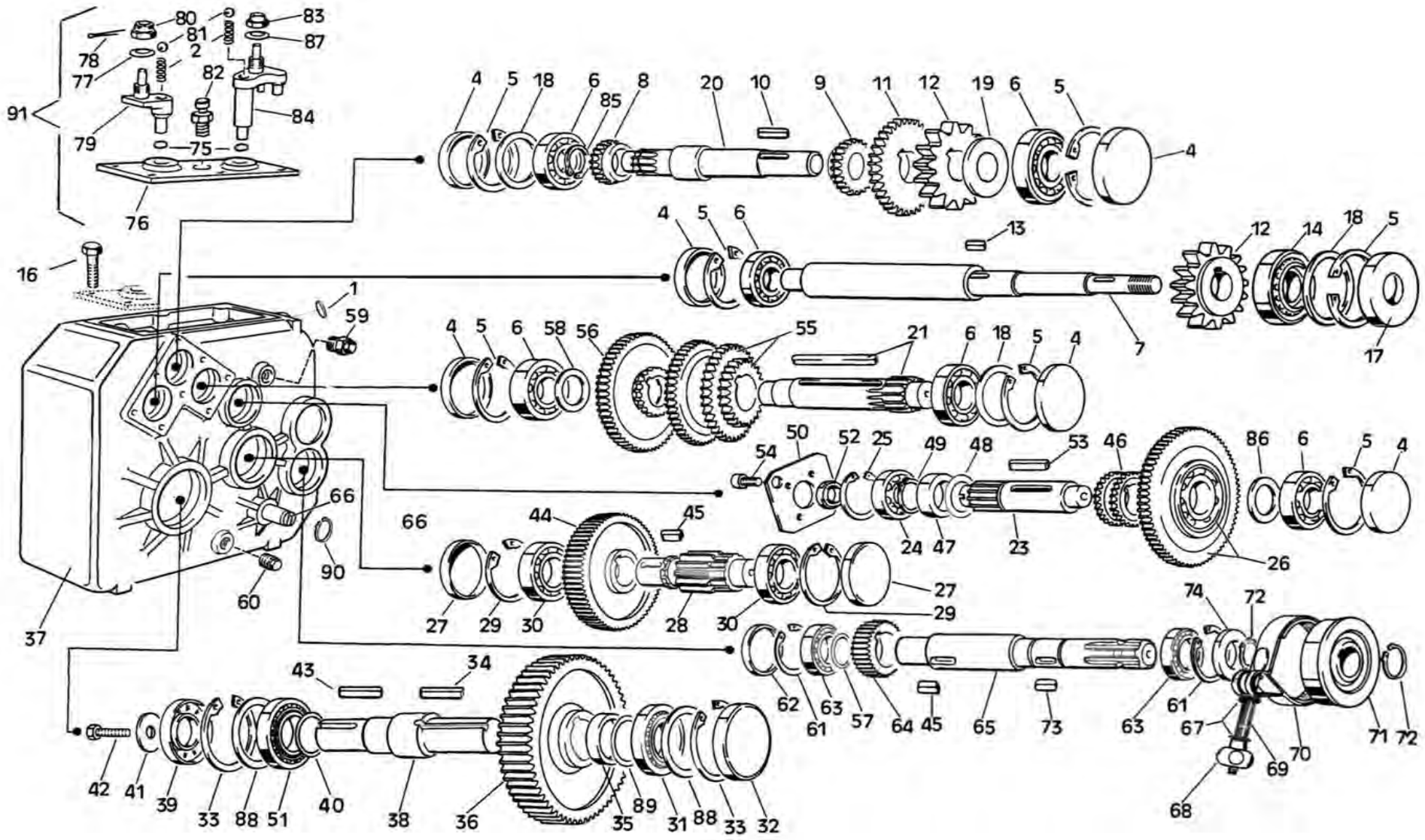
80
83
81
87
2
78
77
82
91
84
79
75
76
4
5
18
6
85
8
20
10
9
11
12
19
6
5
4
16
4
5
6
13
12
14
18
5
1
59
7
17
4
5
6
58
56
55
21
6
18
5
4
50
52
25
49
48
53
46
86
6
5
4
54
66
66
44
45
24
47
23
26
90
60
27
29
30
28
30
27
29
37
74
72
43
34
62
61
63
57
64
45
65
73
63
61
67
71
72
42
41
39
33
88
51
40
38
36
35
89
31
88
33
32
69
70
68

POS NO N. INDEX POS.	N.CODICE CODE NO Nr. CODE CODE Nr. N.CODICE	Q.TA' Q.TY Q.TE M.GE C.AD	POS NO N. INDEX POS.	N.CODICE CODE NO Nr. CODE CODE Nr. N.CODICE	Q.TA' Q.TY Q.TE M.GE C.AD	POS NO N. INDEX POS.	N.CODICE CODE NO Nr. CODE CODE Nr. N.CODICE	Q.TA' Q.TY Q.TE M.GE C.AD	POS NO N. INDEX POS.	N.CODICE CODE NO Nr. CODE CODE Nr. N.CODICE	Q.TA' Q.TY Q.TE M.GE C.AD
1	D74282	1	**26**	D74252 I.D. + 6206	1	**51**	40099	1	**76**	D74276	1
2	D74281	2	**27**	IB255 72x10	2	**52**	11918 8x22x7	1	**77**	D74477	-
-	0	-	**28**	D74406 Z=12 M=2,75	1	**53**	D74253	1	**78**	D74478	-
4	IB430 47x7	5	**29**	IB427 I 72 UNI 7437	2	**54**	10414 TCEI M8x12	2	**79**	D74216	1
5	IB425 I 47 UNI7437	6	**30**	GI2030	2	**55**	D74275	1	**80**	D74280 M 20x1,5	1
6	GI2026 6204	5	**31**	IB215 6208	1	**56**	D74258 Z=58 M=1,5	1	**81**	GI1068 5/16" 7,9 MM	2
7	D74202	1	**32**	IB912 80x10	1	**57**	40099 NJ208	1	**82**	13116 1/2" GAS	1
8	D74239 Z=22 M=1,5	1	**33**	11621 I 80 UNI 7437	2	**58**	D74255 32x20,3x2,5	1	**83**	D74279 M=20x1,5	1
9	D74209 Z=24 M=1,75	1	**34**	D74434	-	**59**	13111 3/8"GASTLA2	1	**84**	D74223	1
10	111512 5x5x20	1	**35**	D74435	1	**60**	13107 3/8" GAS	1	**85**	11617 E 20 UNI7435	1
11	D74211 Z=35 M=1,75	1	**36**	D74407 Z=62 M=2,75	1	**61**	11762 I 62 UNI 7437	2	**86**	40082 6208	1
12	D74212A Z=21 M=2,5	2	**37**	D74408	1	**62**	D74262 62x10	1	**87**	D74287 30,0x20,3x1,0	1
13	11538 5x5x10	1	**38**	D74409	1	**63**	IB244 6007	2	**88**	D74288 20,5x34,8x1	1
14	D74214 30204	1	**39**	B9045 40x80x10	1	**64**	D74229 Z=34 M=2	1	**89**	D74489	1
15	-	-	**40**	D74440	-	**65**	D74232 P.T.O.	1	**90**	11603	1
16	-	-	**41**	11235 10,5x50x5	1	**66**	D74273	1	**91**	D74276/1 KIT 2+76#84	1
17	GI1035 20x47x7	1	**42**	10142 TE 10x40	1	**67**	11208	2	**-**	-	-
18	D74218 40,3x46,7	5	**43**	11525 A 10x8x55	1	**68**	D74205 731- 40 M8	1	**-**	-	-
-	-	-	**44**	D74267 Z=73 M=2	1	**69**	D74268	1	**-**	-	-
20	D74220 Z=12 M=1,5	1	**45**	11531 B 10x8x25	2	**70**	D74203	1	**-**	-	-
21	D74250 Z=14 M=1,75	1	**46**	D74257 I.D.	1	**71**	D74271	1	**-**	-	-
22	IB429 52x7	1	**47**	D74247	1	**72**	11735 E 35UNI7435	2	**-**	-	-
23	D74269 Z=12 M=2	1	**48**	D74248 44x30,3x1	1	**73**	11532 A 10x8x25	1	**-**	-	-
24	D74224 6304	2	**49**	11606 E 30 UNI7436	1	**74**	11917 BA 35x62x10	1	**-**	-	-
25	11605 I 52 UNI 7437	2	**50**	D74450	1	**75**	D85497	2	**-**	-	-

-

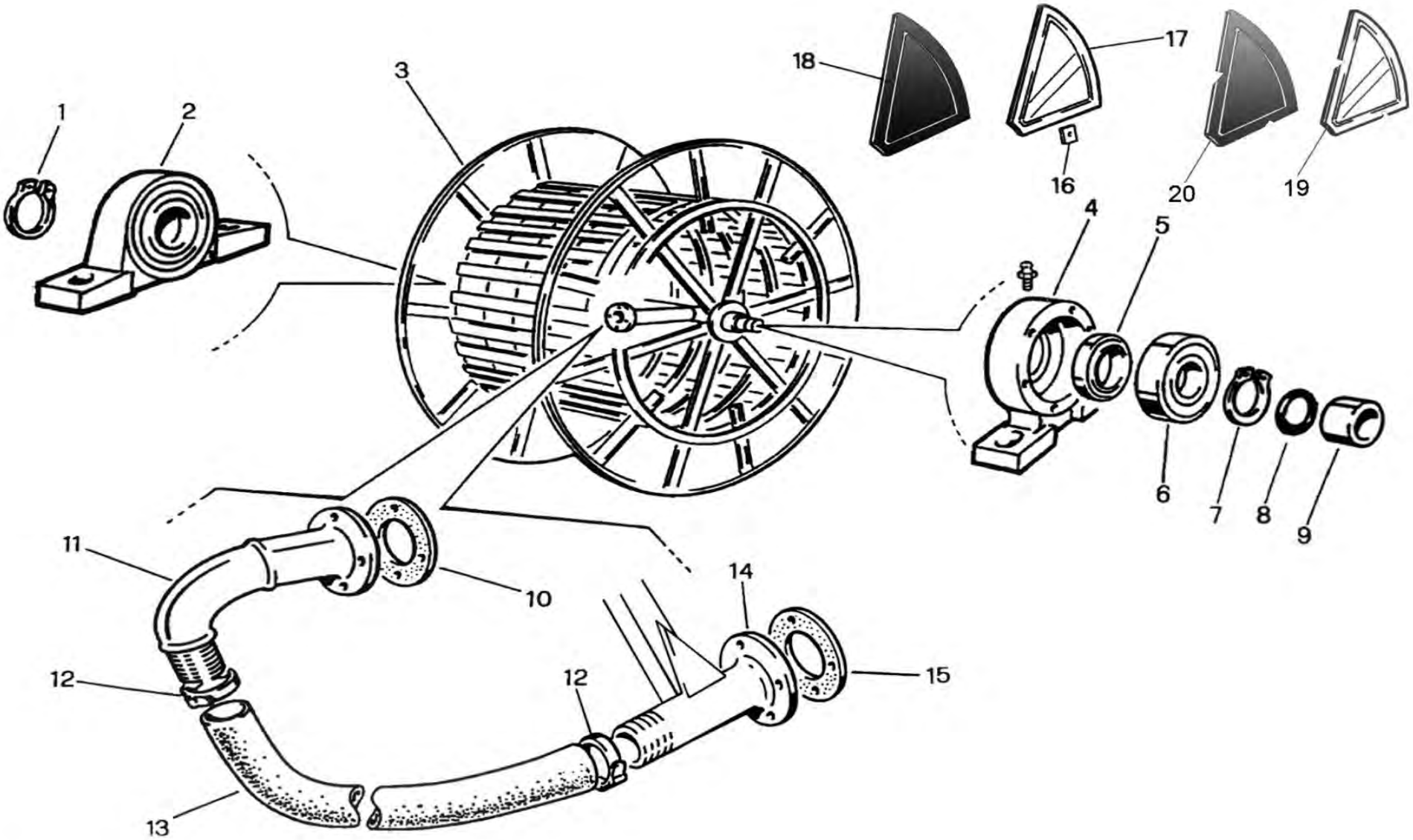
1
2
3
4
5
6
7
8
9
10
11
12
12
13
14
15
16
17
18
19
20

POS NO N. INDEX POS.	N.CODICE CODE NO Nr. CODE CODE Nr. N.CODICE	Q.TA' Q.TY Q.TE M.GE C.AD	POS NO N. INDEX POS.	N.CODICE CODE NO Nr. CODE CODE Nr. N.CODICE	Q.TA' Q.TY Q.TE M.GE C.AD	POS NO N. INDEX POS.	N.CODICE CODE NO Nr. CODE CODE Nr. N.CODICE	Q.TA' Q.TY Q.TE M.GE C.AD	POS NO N. INDEX POS.	N.CODICE CODE NO Nr. CODE CODE Nr. N.CODICE	Q.TA' Q.TY Q.TE M.GE C.AD
1	11620	1	**-**	Ø125|55182150Z	1	**-**	-	-	**-**	-	-
2	41807	1	**15**	99000008	1	**-**	-	-	**-**	-	-
3	20450100A	1	**16**	88253002Z	32	**-**	-	-	**-**	-	-
4	19504101	1	**17**	88253023/8	1	**-**	-	-	**-**	-	-
5	11906	1	**18**	88253023/13	7	**-**	-	-	**-**	-	-
6	40006	1	**19**	88253023S/8	1	**-**	-	-	**-**	-	-
7	11604	1	**20**	88253023S/13	7	**-**	-	-	**-**	-	-
8	30055	1	**-**	-	-	**-**	-	-	**-**	-	-
9	20504111	1	**-**	-	-	**-**	-	-	**-**	-	-
10	99000008	1	**-**	-	-	**-**	-	-	**-**	-	-
11	Ø 90|21450090Z	1	**-**	-	-	**-**	-	-	**-**	-	-
-	Ø100|21450100Z	1	**-**	-	-	**-**	-	-	**-**	-	-
-	Ø110|21450111Z	1	**-**	-	-	**-**	-	-	**-**	-	-
-	Ø125|21450125Z	1	**-**	-	-	**-**	-	-	**-**	-	-
12	Ø 90|12405	6	**-**	-	-	**-**	-	-	**-**	-	-
-	Ø100|12415	6	**-**	-	-	**-**	-	-	**-**	-	-
-	Ø110|12407	6	**-**	-	-	**-**	-	-	**-**	-	-
-	Ø125|12416	6	**-**	-	-	**-**	-	-	**-**	-	-
13	Ø 90|AD 90xMT.	1	**-**	-	-	**-**	-	-	**-**	-	-
-	Ø100|AD100xMT.	1	**-**	-	-	**-**	-	-	**-**	-	-
-	Ø110|AD110xMt.	1	**-**	-	-	**-**	-	-	**-**	-	-
-	Ø125|AD125xMt.	1	**-**	-	-	**-**	-	-	**-**	-	-
14	Ø 90|55170150Z	1	**-**	-	-	**-**	-	-	**-**	-	-
-	Ø100|55171150Z	1	**-**	-	-	**-**	-	-	**-**	-	-
-	Ø110|55172150Z	1	**-**	-	-	**-**	-	-	**-**	-	-

-

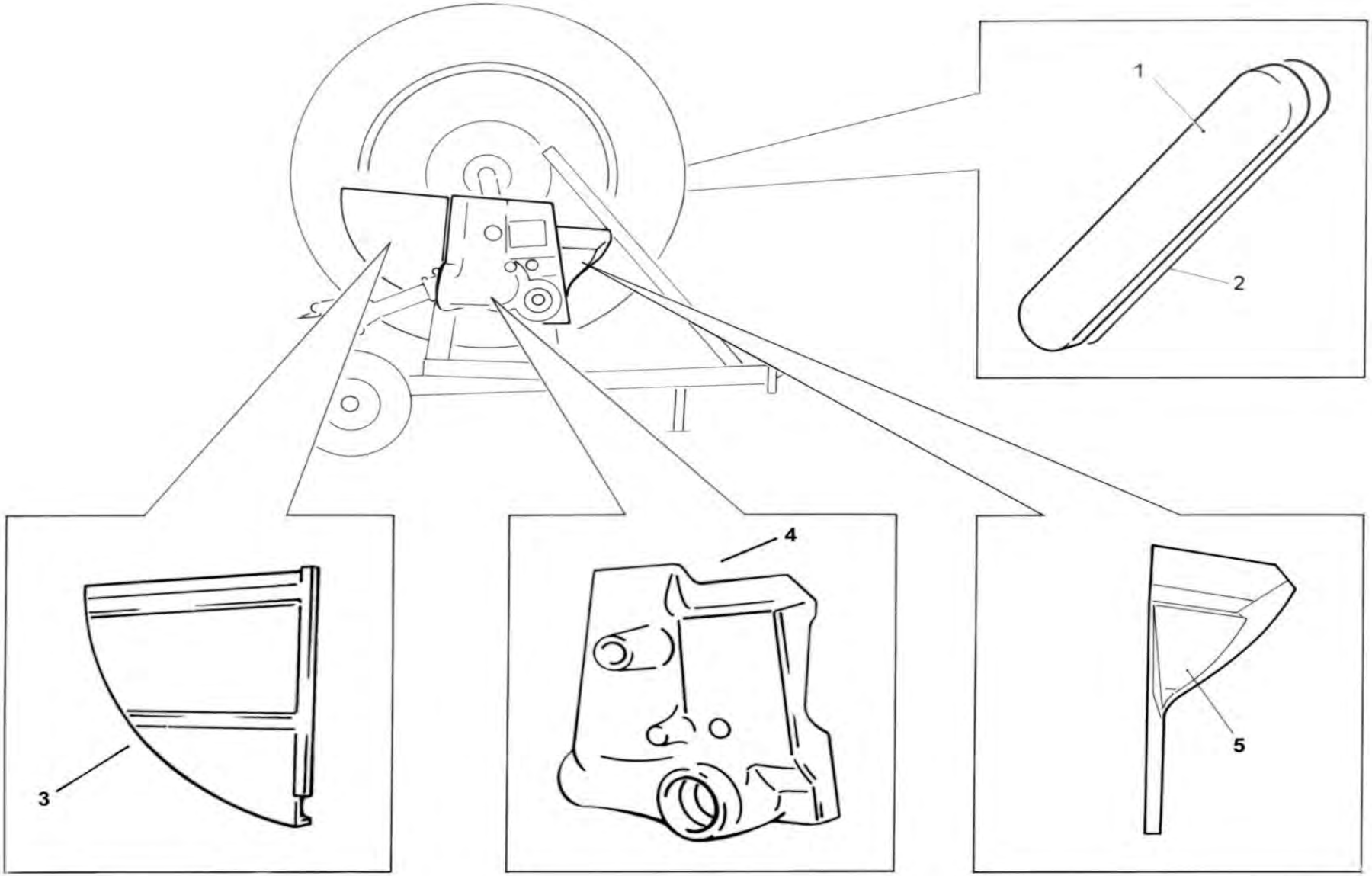
1
2
3
4
5

POS NO N. INDEX POS.	N.CODICE CODE NO Nr. CODE CODE Nr. N.CODICE	Q.TA' Q.TY Q.TE M.GE C.AD	POS NO N. INDEX POS.	N.CODICE CODE NO Nr. CODE CODE Nr. N.CODICE	Q.TA' Q.TY Q.TE M.GE C.AD	POS NO N. INDEX POS.	N.CODICE CODE NO Nr. CODE CODE Nr. N.CODICE	Q.TA' Q.TY Q.TE M.GE C.AD	POS NO N. INDEX POS.	N.CODICE CODE NO Nr. CODE CODE Nr. N.CODICE	Q.TA' Q.TY Q.TE M.GE C.AD
1	88211112/3	1	-	-	-	-	-	-	-	-	-
2	88180113/3	1	-	-	-	-	-	-	-	-	-
3	70212126/3	1	-	-	-	-	-	-	-	-	-
4	70181114/3	1	-	-	-	-	-	-	-	-	-
5	70212127/3	1	-	-	-	-	-	-	-	-	-
-	-	-	-	-	-	-	-	-	-	-	-
-	-	-	-	-	-	-	-	-	-	-	-
-	-	-	-	-	-	-	-	-	-	-	-
-	-	-	-	-	-	-	-	-	-	-	-
-	-	-	-	-	-	-	-	-	-	-	-
-	-	-	-	-	-	-	-	-	-	-	-
-	-	-	-	-	-	-	-	-	-	-	-
-	-	-	-	-	-	-	-	-	-	-	-
-	-	-	-	-	-	-	-	-	-	-	-
-	-	-	-	-	-	-	-	-	-	-	-
-	-	-	-	-	-	-	-	-	-	-	-
-	-	-	-	-	-	-	-	-	-	-	-
-	-	-	-	-	-	-	-	-	-	-	-
-	-	-	-	-	-	-	-	-	-	-	-
-	-	-	-	-	-	-	-	-	-	-	-
-	-	-	-	-	-	-	-	-	-	-	-
-	-	-	-	-	-	-	-	-	-	-	-
-	-	-	-	-	-	-	-	-	-	-	-
-	-	-	-	-	-	-	-	-	-	-	-
-	-	-	-	-	-	-	-	-	-	-	-

-

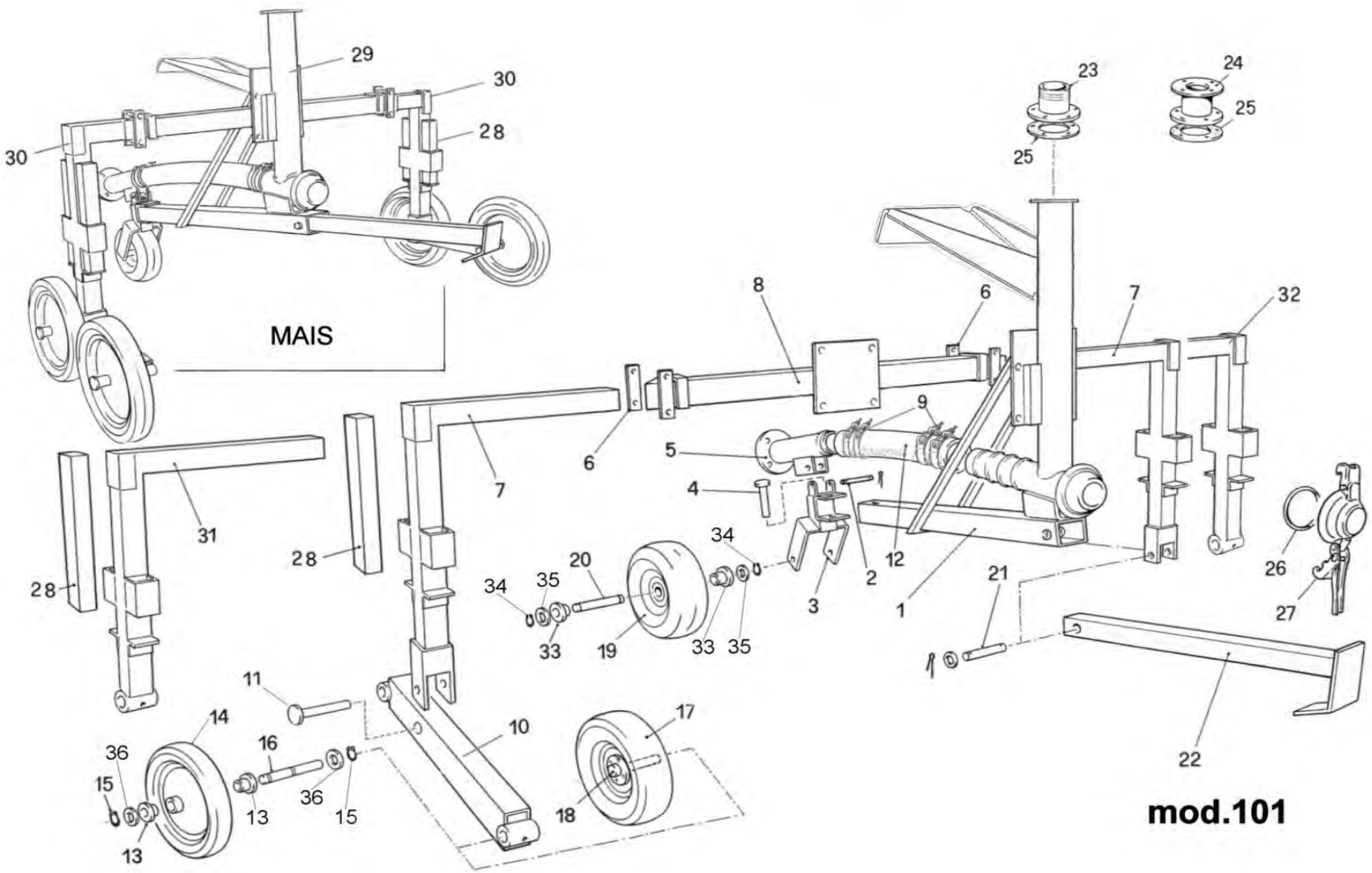
29
30
28
30
MAIS
23
24
25
25
8
6
7
32
9
5
6
7
4
31
28
28
34
20
34
35
33
19
33
35
3
2
12
1
21
26
27
11
14
16
10
17
36
15
13
36
15
13
18
22
mod.101

POS NO N. INDEX POS.	N.CODICE CODE NO Nr. CODE CODE Nr. N.CODICE	Q.TA' Q.TY Q.TE M.GE C.AD	POS NO N. INDEX POS.	N.CODICE CODE NO Nr. CODE CODE Nr. N.CODICE	Q.TA' Q.TY Q.TE M.GE C.AD	POS NO N. INDEX POS.	N.CODICE CODE NO Nr. CODE CODE Nr. N.CODICE	Q.TA' Q.TY Q.TE M.GE C.AD	POS NO N. INDEX POS.	N.CODICE CODE NO Nr. CODE CODE Nr. N.CODICE	Q.TA' Q.TY Q.TE M.GE C.AD
1	60177450Z	1	**20**	15052110Z	1	**-**	-	-	**-**	-	-
2	99000132Z	1	**21**	99000132Z	1	**-**	-	-	**-**	-	-
3	62460200Z	1	**22**	90400100Z	1	**-**	-	-	**-**	-	-
4	99000149Z	1	**23**	60200140Z	1	**-**	-	-	**-**	-	-
5	60176500Z	1	**24**	60200270Z	1	**-**	-	-	**-**	-	-
6	60203112Z	2	**25**	99000708	1	**-**	-	-	**-**	-	-
7	61174300Z x 4R	2	**26**	31610	1	**-**	-	-	**-**	-	-
8	60174500Z	1	**27**	21414Z	1	**-**	-	-	**-**	-	-
9	12407	4	**28**	64001101A	2	**-**	-	-	**-**	-	-
10	62460100F x 4R	2	**-**	64001101A x 4MAIS	4	**-**	-	-	**-**	-	-
11	61460210Z x 4R	2	**29**	60176600Z x 4MAIS	1	**-**	-	-	**-**	-	-
12	60176001	1	**30**	61175100Z x 4MAIS	2	**-**	-	-	**-**	-	-
13	00463	4	**31**	61174000F	1	**-**	-	-	**-**	-	-
-	00463 x 4R	8	**32**	61174000F	1	**-**	-	-	**-**	-	-
14	00425	2	**33**	00481	2	**-**	-	-	**-**	-	-
-	00425 x 4R	4	**34**	11603	2	**-**	-	-	**-**	-	-
15	11606	4	**35**	11224	2	**-**	-	-	**-**	-	-
-	11606 x 4R	8	**36**	00459	4	**-**	-	-	**-**	-	-
16	00462	2	**-**	00459 x 4R	8	**-**	-	-	**-**	-	-
-	00462 x 4R	4	**-**	-	-	**-**	-	-	**-**	-	-
17	00370	2	**-**	-	-	**-**	-	-	**-**	-	-
-	00370 x 4R	4	**-**	-	-	**-**	-	-	**-**	-	-
18	01811A	2	**-**	-	-	**-**	-	-	**-**	-	-
-	01811A x 4R	4	**-**	-	-	**-**	-	-	**-**	-	-
19	00367	1	**-**	-	-	**-**	-	-	**-**	-	-

-

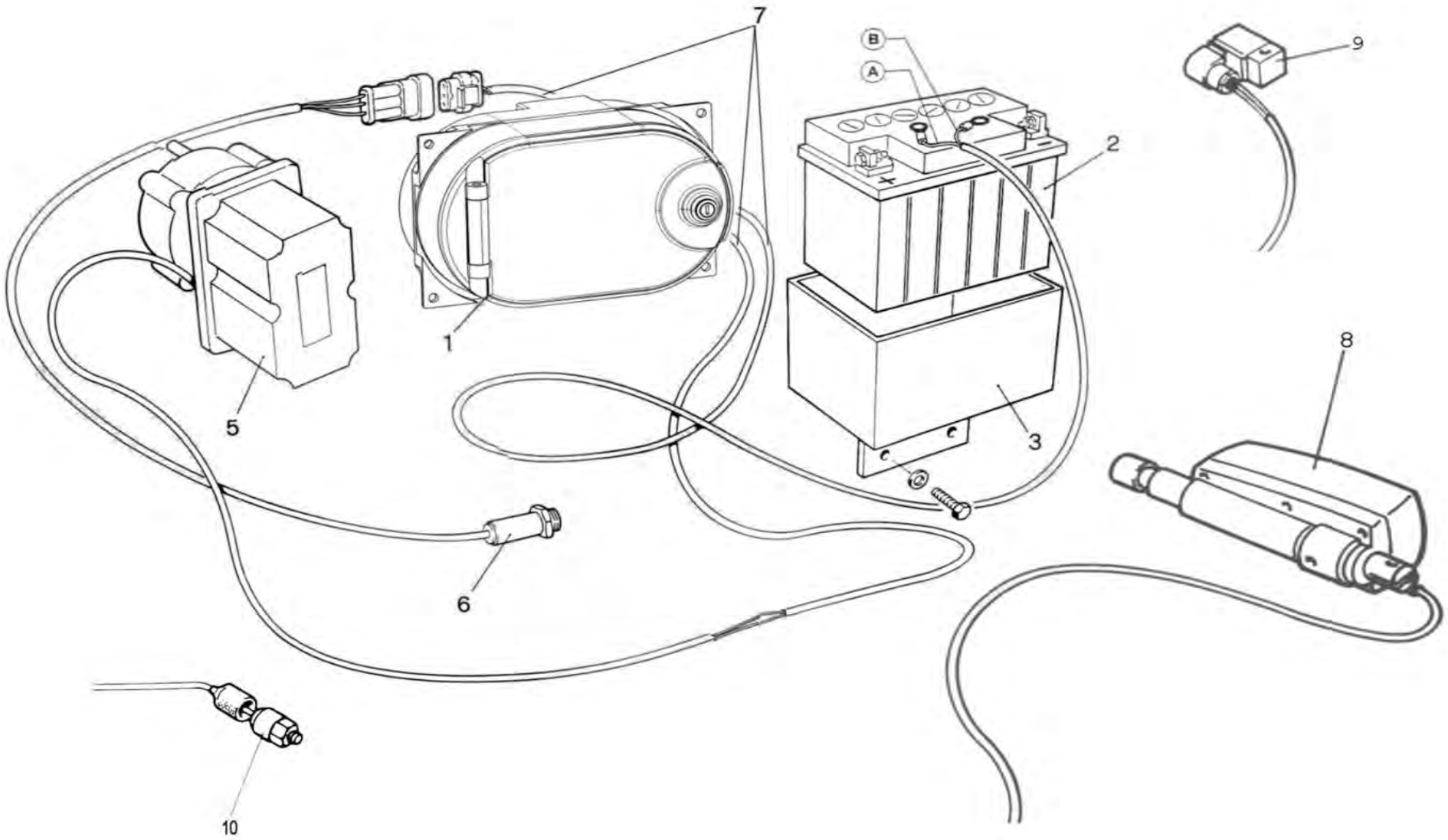
7
B
A
9
2
1
8
5
3
6
10

POS NO N. INDEX POS.	N.CODICE CODE NO Nr. CODE CODE Nr. N.CODICE	Q.TA' Q.TY Q.TE M.GE C.AD	POS NO N. INDEX POS.	N.CODICE CODE NO Nr. CODE CODE Nr. N.CODICE	Q.TA' Q.TY Q.TE M.GE C.AD	POS NO N. INDEX POS.	N.CODICE CODE NO Nr. CODE CODE Nr. N.CODICE	Q.TA' Q.TY Q.TE M.GE C.AD	POS NO N. INDEX POS.	N.CODICE CODE NO Nr. CODE CODE Nr. N.CODICE	Q.TA' Q.TY Q.TE M.GE C.AD
-	-	-	-	**Easy Rain 3**	-	-	**IRTEC TR 3**	-	-	-	-
-	-	-	-	-	-	-	-	-	-	-	-
-	-	-	**1**	05525	1	**1**	35400203	1	-	-	-
-	-	-	**2**	32705	1	**2**	32705	1	-	-	-
-	-	-	**3**	35000134Z	1	**3**	35000134Z	1	-	-	-
-	-	-	-	-	-	-	-	-	-	-	-
-	-	-	**5**	05306	1	**5**	05306	1	-	-	-
-	-	-	**6**	05608	1	**6**	05608	1	-	-	-
-	-	-	**7**	05604	1	**7**	35481	1	-	-	-
-	-	-	**8**	05108	1	**8**	05108	1	-	-	-
-	-	-	**9**	70033	1	**9**	70033	1	-	-	-
-	-	-	-	-	-	**10**	35027	1	-	-	-
-	-	-	-	-	-	-	-	-	-	-	-
-	-	-	-	-	-	-	-	-	-	-	-
-	-	-	-	-	-	-	-	-	-	-	-
-	-	-	-	-	-	-	-	-	-	-	-
-	-	-	-	-	-	-	-	-	-	-	-
-	-	-	-	-	-	-	-	-	-	-	-
-	-	-	-	-	-	-	-	-	-	-	-
-	-	-	-	-	-	-	-	-	-	-	-
-	-	-	-	-	-	-	-	-	-	-	-
-	-	-	-	-	-	-	-	-	-	-	-
-	-	-	-	-	-	-	-	-	-	-	-
-	-	-	-	-	-	-	-	-	-	-	-
-	-	-	-	-	-	-	-	-	-	-	-
-	-	-	-	-	-	-	-	-	-	-	-

-

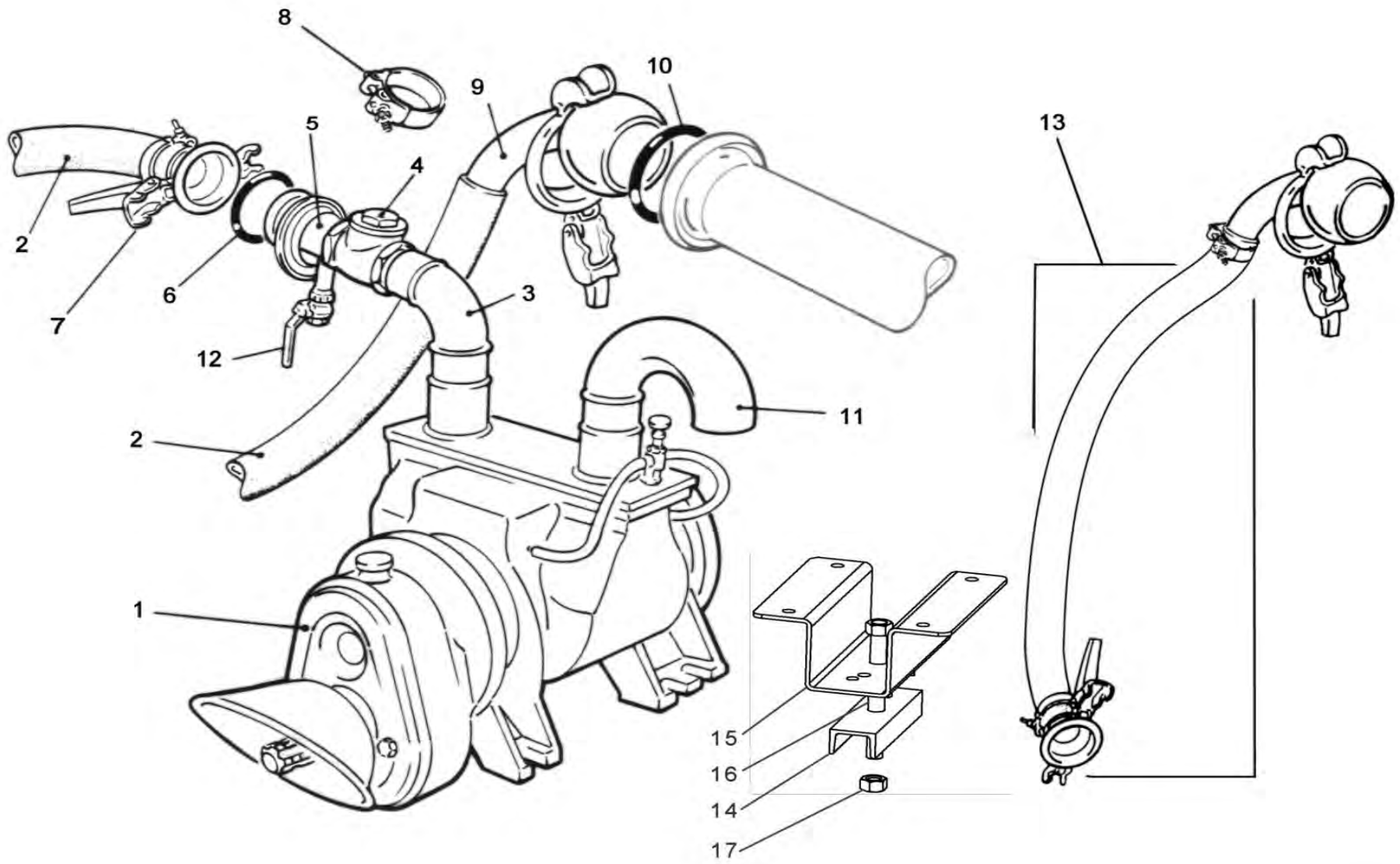
8
9
10
5
4
13
2
6
3
7
12
11
2
1
15
16
14
17

POS NO N. INDEX POS.	N.CODICE CODE NO Nr. CODE CODE Nr. N.CODICE	Q.TA' Q.TY Q.TE M.GE C.AD	POS NO N. INDEX POS.	N.CODICE CODE NO Nr. CODE CODE Nr. N.CODICE	Q.TA' Q.TY Q.TE M.GE C.AD	POS NO N. INDEX POS.	N.CODICE CODE NO Nr. CODE CODE Nr. N.CODICE	Q.TA' Q.TY Q.TE M.GE C.AD	POS NO N. INDEX POS.	N.CODICE CODE NO Nr. CODE CODE Nr. N.CODICE	Q.TA' Q.TY Q.TE M.GE C.AD
1	04680	1	-	-	-	-	-	-	-	-	-
2	30106	Mt.2	-	-	-	-	-	-	-	-	-
3	99030150Z	1	-	-	-	-	-	-	-	-	-
4	03507	1	-	-	-	-	-	-	-	-	-
5	99020350Z	1	-	-	-	-	-	-	-	-	-
6	31606	1	-	-	-	-	-	-	-	-	-
7	99022401Z	1	-	-	-	-	-	-	-	-	-
8	12413	4	-	-	-	-	-	-	-	-	-
9	80506155Z	1	-	-	-	-	-	-	-	-	-
10	31418	1	-	-	-	-	-	-	-	-	-
11	99029100Z	1	-	-	-	-	-	-	-	-	-
12	14606	1	-	-	-	-	-	-	-	-	-
13	99022851	1	-	-	-	-	-	-	-	-	-
14	81660166Z	1	-	-	-	-	-	-	-	-	-
15	81660165Z	1	-	-	-	-	-	-	-	-	-
16	81660167Z	1	-	-	-	-	-	-	-	-	-
17	11122	1	-	-	-	-	-	-	-	-	-
-	-	-	-	-	-	-	-	-	-	-	-
-	-	-	-	-	-	-	-	-	-	-	-
-	-	-	-	-	-	-	-	-	-	-	-
-	-	-	-	-	-	-	-	-	-	-	-
-	-	-	-	-	-	-	-	-	-	-	-
-	-	-	-	-	-	-	-	-	-	-	-
-	-	-	-	-	-	-	-	-	-	-	-
-	-	-	-	-	-	-	-	-	-	-	-

-

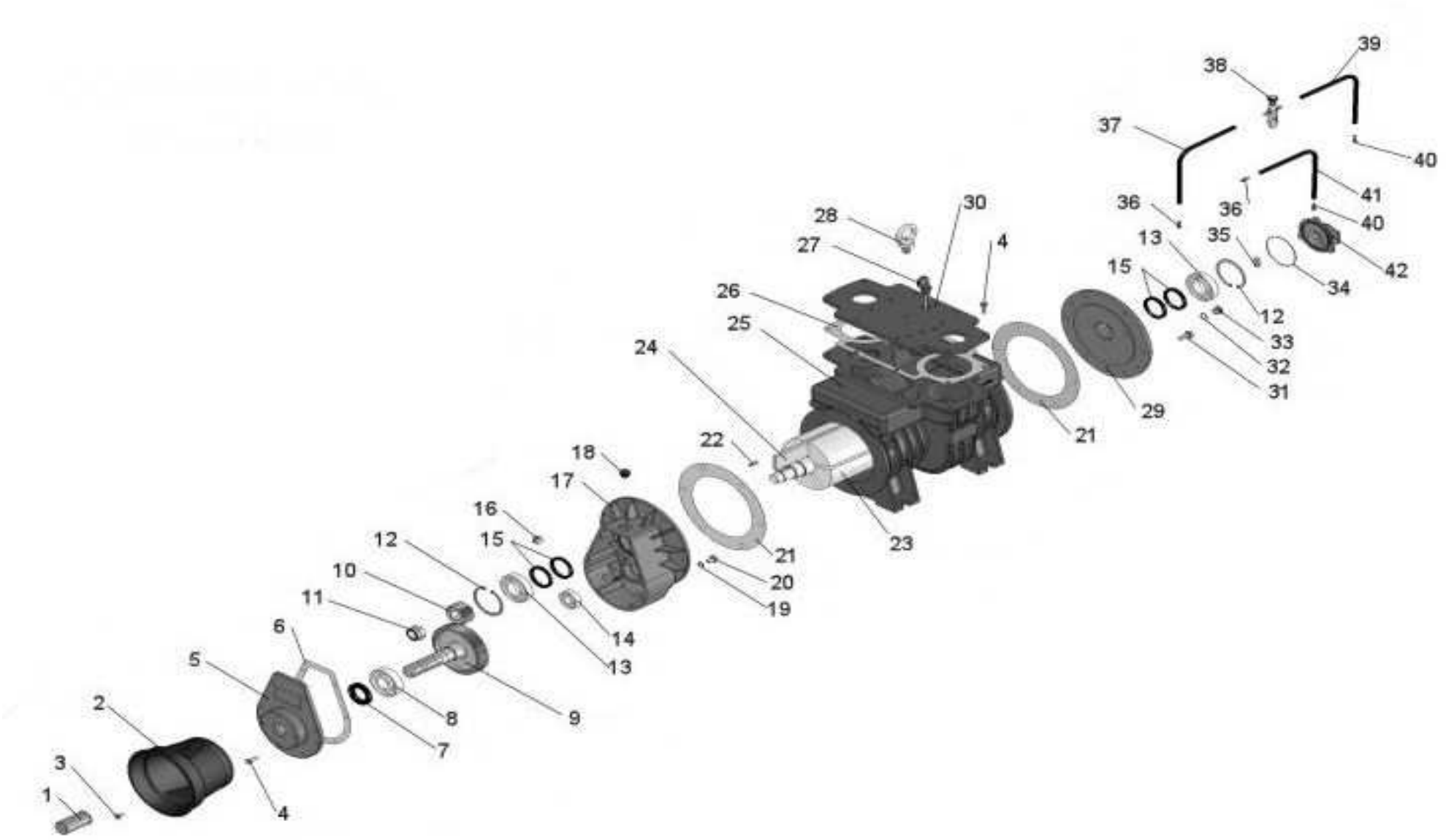
39
38
37
40
41
36
36
40
28
30
4
13
35
42
27
15
34
26
12
25
33
24
32
31
29
21
22
18
17
16
23
15
21
12
20
10
19
11
14
6
13
5
9
2
8
7
3
1
4

POS NO N. INDEX POS.	N.CODICE CODE NO Nr. CODE CODE Nr. N.CODICE	Q.TA' Q.TY Q.TE M.GE C.AD	POS NO N. INDEX POS.	N.CODICE CODE NO Nr. CODE CODE Nr. N.CODICE	Q.TA' Q.TY Q.TE M.GE C.AD	POS NO N. INDEX POS.	N.CODICE CODE NO Nr. CODE CODE Nr. N.CODICE	Q.TA' Q.TY Q.TE M.GE C.AD	POS NO N. INDEX POS.	N.CODICE CODE NO Nr. CODE CODE Nr. N.CODICE	Q.TA' Q.TY Q.TE M.GE C.AD
1	RBTAM123	1	**25**	RBTAMEC1	1	**-**	-	-	**-**	-	-
2	RBTAM95	1	**26**	RBTAM39	1	**-**	-	-	**-**	-	-
3	10013 (M6x10 UNI 5739)	4	**27**	RBTAM10	1	**-**	-	-	**-**	-	-
4	10116 (M8x25 UNI 5739)	20	**28**	RBTAM121	1	**-**	-	-	**-**	-	-
5	RBTAM94	1	**29**	RBTAM3	1	**-**	-	-	**-**	-	-
6	RBTAM28	1	**30**	RBTAM73	1	**-**	-	-	**-**	-	-
7	B9050 (35-62-10)	1	**31**	10127 (M10x25 UNI 5739)	20	**-**	-	-	**-**	-	-
8	40056 (6307)	1	**32**	14006 (3/8")	1	**-**	-	-	**-**	-	-
9	RBTAME26 (Z53-M2,5)	1	**33**	RBTAM96 (M16x1)	1	**-**	-	-	**-**	-	-
10	RBTAME33 (Z23-M2,5)	1	**34**	RBTLF22 (OR 86824)	1	**-**	-	-	**-**	-	-
11	RBTAME32 (M27x2)	1	**35**	RBTLF8	1	**-**	-	-	**-**	-	-
12	11621 (I 80 DIN 472)	2	**36**	RBTLF13 (M10x1x55mm.)	2	**-**	-	-	**-**	-	-
13	IB215 (6208)	2	**37**	RBTLF19 (D.5x10,5)	m.0,21	**-**	-	-	**-**	-	-
14	D74224 (6304)	1	**38**	RBTLF12/D (2 v x180°)	1	**-**	-	-	**-**	-	-
15	04235 (48-62-8)	4	**-**	RBTLF12/S (2 v x60°)	1	**-**	-	-	**-**	-	-
16	13111 (LIV.3/8"GAS)	1	**39**	RBTLF20 (D.5x10,5)	m.0,47	**-**	-	-	**-**	-	-
17	RBTAM2	1	**40**	RBTLF17 (M6X1)	2	**-**	-	-	**-**	-	-
18	13121 (CAR.3/8"GAS)	1	**41**	RBTLF15 (D.5x10,5)	m.0,15	**-**	-	-	**-**	-	-
19	RBTAM24 (D.10x16)	1	**42**	RBTLF23	1	**-**	-	-	**-**	-	-
20	10125 (M10x16 UNI 5739)	1	**-**	-	-	**-**	-	-	**-**	-	-
21	RBTAM4	2	**-**	-	-	**-**	-	-	**-**	-	-
22	11516 (6x6x25 UNI 6604)	1	**-**	-	-	**-**	-	-	**-**	-	-
23	RBTAMEC5/R	1	**-**	-	-	**-**	-	-	**-**	-	-
24	RBTAME7/R	7	**-**	-	-	**-**	-	-	**-**	-	-
-	RBTAMEC7/R-SP	7	**-**	-	-	**-**	-	-	**-**	-	-

-

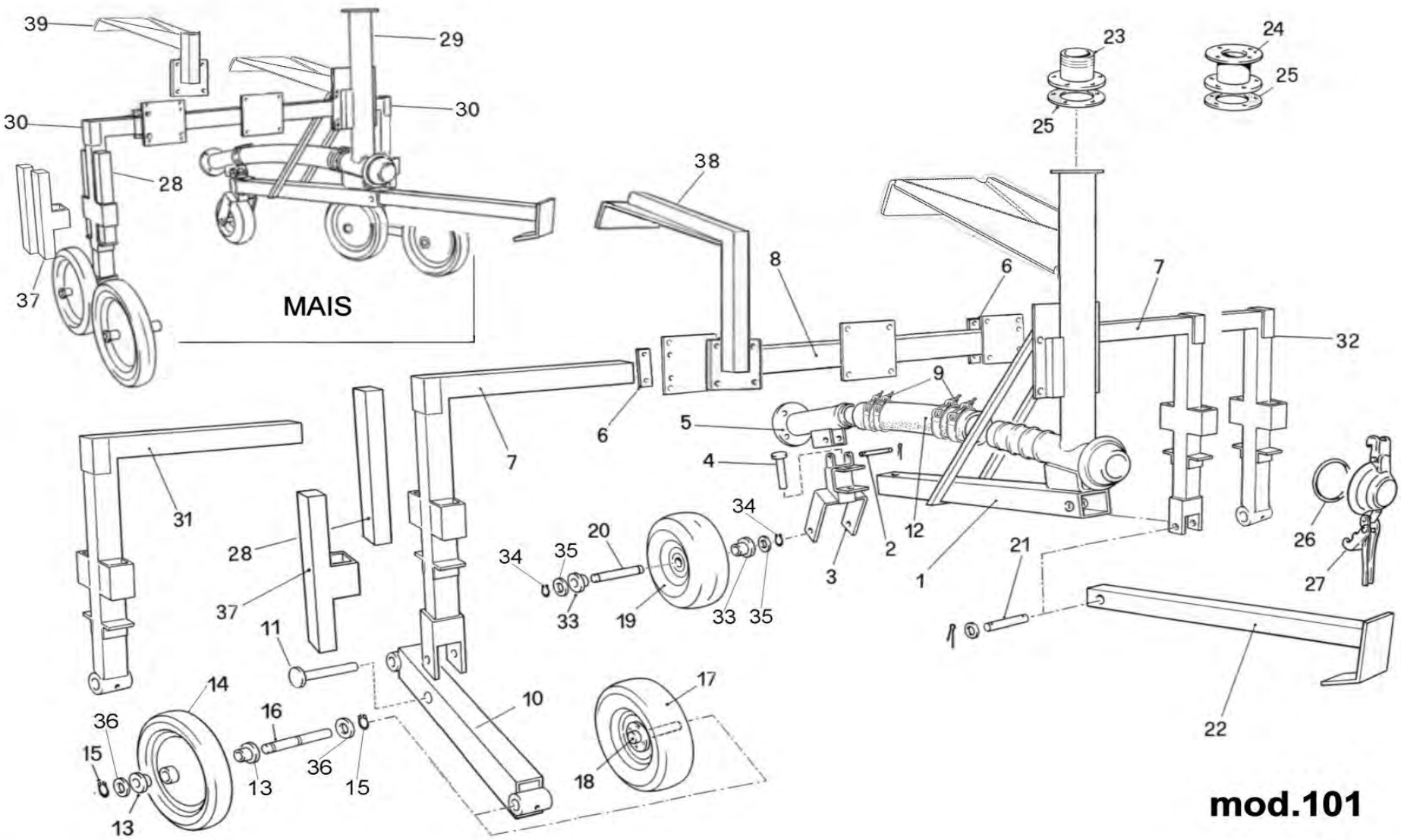
39
29
30
30
28
37
MAIS
38
8
6
7
23
24
25
25
32
9
5
6
7
4
31
28
37
11
34
35
20
34
33
19
33
35
3
2
12
1
21
26
27
22
14
36
15
13
16
36
15
13
10
17
18
mod.101

POS NO N. INDEX POS.	N.CODICE CODE NO Nr. CODE CODE Nr. N.CODICE	Q.TA' Q.TY Q.TE M.GE C.AD	POS NO N. INDEX POS.	N.CODICE CODE NO Nr. CODE CODE Nr. N.CODICE	Q.TA' Q.TY Q.TE M.GE C.AD	POS NO N. INDEX POS.	N.CODICE CODE NO Nr. CODE CODE Nr. N.CODICE	Q.TA' Q.TY Q.TE M.GE C.AD	POS NO N. INDEX POS.	N.CODICE CODE NO Nr. CODE CODE Nr. N.CODICE	Q.TA' Q.TY Q.TE M.GE C.AD
1	60177450Z	1	**20**	15052110Z	1	**-**	-	-	**-**	-	-
2	99000132Z	1	**21**	99000132Z	1	**-**	-	-	**-**	-	-
3	62460200Z	1	**22**	90400100Z	1	**-**	-	-	**-**	-	-
4	99000149Z	1	**23**	60200140Z	1	**-**	-	-	**-**	-	-
5	60176500Z	1	**24**	60200270Z	1	**-**	-	-	**-**	-	-
6	60203112Z	2	**25**	99000708	1	**-**	-	-	**-**	-	-
7	61174300Z x 4R	2	**26**	31610	1	**-**	-	-	**-**	-	-
8	60178400Z	1	**27**	21414Z	1	**-**	-	-	**-**	-	-
9	12407	4	**28**	64001101A	2	**-**	-	-	**-**	-	-
10	62460100F x 4R	2	**-**	64001101A x 4MAIS	4	**-**	-	-	**-**	-	-
11	61460210Z x 4R	2	**29**	60176600Z x 4MAIS	1	**-**	-	-	**-**	-	-
12	60176001	1	**30**	61175100Z x 4MAIS	2	**-**	-	-	**-**	-	-
13	00463	4	**31**	61174000F	1	**-**	-	-	**-**	-	-
-	00463 x 4R	8	**32**	61174000F	1	**-**	-	-	**-**	-	-
14	00425	2	**33**	00481	2	**-**	-	-	**-**	-	-
-	00425 x 4R	4	**34**	11603	2	**-**	-	-	**-**	-	-
15	11606	4	**35**	11224	2	**-**	-	-	**-**	-	-
-	11606 x 4R	8	**36**	00459	4	**-**	-	-	**-**	-	-
16	00462	2	**-**	00459 x 4R	8	**-**	-	-	**-**	-	-
-	00462 x 4R	4	**37**	64001102A	2	**-**	-	-	**-**	-	-
17	00370	2	**-**	64001102A x 4R	1	**-**	-	-	**-**	-	-
-	00370 x 4R	4	**38**	60461400Z	1	**-**	-	-	**-**	-	-
18	01811A	2	**39**	60461500Z x 4MAIS	1	**-**	-	-	**-**	-	-
-	01811A x 4R	4	**-**	-	-	**-**	-	-	**-**	-	-
19	00367	1	**-**	-	-	**-**	-	-	**-**	-	-

-

I - AVVERTENZE

Tutte le informazioni ed i dati contenuti nel presente catalogo sono a titolo informativo e non impegnativo
Il Costruttore si riserva il diritto di apportare tutte le modifiche e variazioni che si rendessero necessarie
per il continuo perfezionamento dei suoi prodotti , senza preavviso e senza l'impegno all'aggiornamento di questa pubblicazione.

GB - REMARKS

All information illustration and data contained in this catalogue herein are only informative.
However, the Constructor reserves the right to make whatever modifications at any time may be necessary
for the improvement of our products without previous notice and will be under no commitment to revise this piblication.

F - AVERTISSEMENTS

Toutes les information, les illustration et les donne contenues dans la presént catalogue sont a title informatifnon impegnatif.
El constructeur se reserve le droit d'apporter toutes les modifications qui seraint nécessaires pour la continuelle amélioration
de ses produits, sans prèavis et sans engagement pour la mise à jour de la présante publication.

D - WARTUNG

Die Anweisungen und die Daten in diesen Prospekt sind nur zur information und unverbindlich
Der Hersteller behaltet sich die Möglichkeit vor, alle die nützliche Änderungen für die Verbesserung
der Produkten zu machen, fristlos und ohne der Verpflichtung der Aktualisierung dieser Veröffentlichun

E - ADVERTENCIAS

Les datos y las informaciones en este catalogo no son vinculantes.
El constructor se reserva el derecho de modificar y variar este catalogo segun las necesidades suyas
y para amejorar sus produco, sin por esto informaros sobre la actualizacion del catalogo.

IRTEC
Tecnologie per l'irrigazione

Via G. Mameli, 12/14 - 41014 Castelvetro (MO) - Italy
Tel. + 39 059 79 05 00 FAX + 39 059 79 07 46
Email: info@irtec-irrigation.com
Http://www.irtec-irrigation.com