IRTEC

Tecnologie per l'irrigazione

Catalogo Ricambi
Spare Parts Catalogue
Catalogue De Pièces Détachées
Ersatzteilekatalog
Catalogo De Repuestos

GI/ES

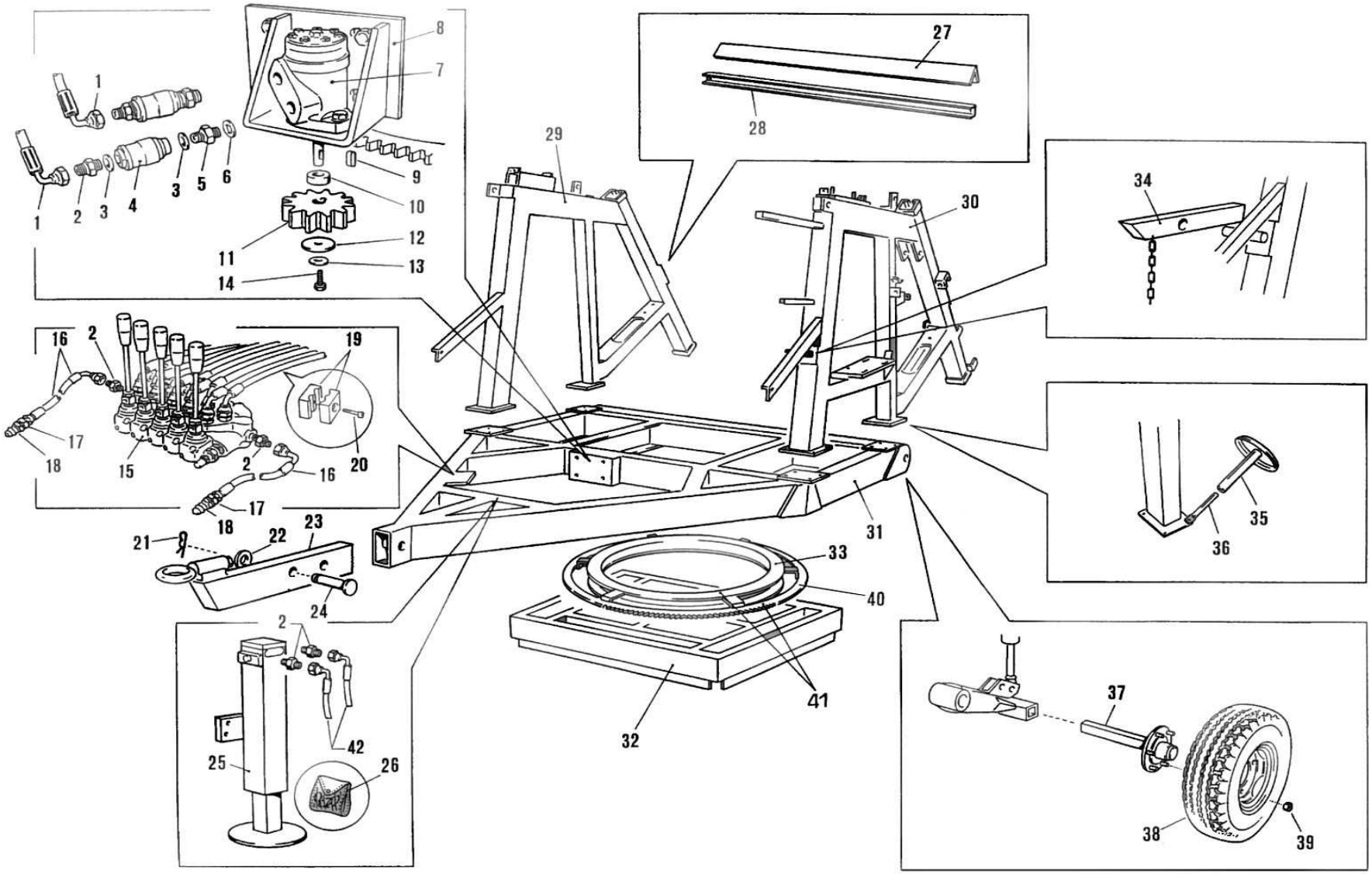
1
2
3
4
5
6
7
8
9
10
11
12
13
14
15
16
17
18
19
20
21
22
23
24
25
26
27
28
29
30
31
32
33
34
35
36
37
38
39
40
41
42

POS NO N. INDEX POS.	N.CODICE CODE NO Nr. CODE CODE Nr. N.CODICE	Q.TA' Q.TY Q.TE M.GE C.AD	POS NO N. INDEX POS.	N.CODICE CODE NO Nr. CODE CODE Nr. N.CODICE	Q.TA' Q.TY Q.TE M.GE C.AD	POS NO N. INDEX POS.	N.CODICE CODE NO Nr. CODE CODE Nr. N.CODICE	Q.TA' Q.TY Q.TE M.GE C.AD	POS NO N. INDEX POS.	N.CODICE CODE NO Nr. CODE CODE Nr. N.CODICE	Q.TA' Q.TY Q.TE M.GE C.AD
1	75660310	1	**26**	PIPO501	1	**-**	-	-	**-**	-	-
2	13901	6	**27**	31470101Z	1	**-**	-	-	**-**	-	-
3	14001	2	**28**	15470270Z	1	**-**	-	-	**-**	-	-
4	13809	2	**29**	15660260Z	1	**-**	-	-	**-**	-	-
5	14703	2	**30**	15660230Z	1	**-**	-	-	**-**	-	-
6	14002	2	**31**	15660210Z	1	**-**	-	-	**-**	-	-
7	32410	1	**32**	15660700Z	1	**-**	-	-	**-**	-	-
8	81660210A	1	**33**	15202303	1	**-**	-	-	**-**	-	-
9	11506	1	**34**	15002203Z	1	**-**	-	-	**-**	-	-
10	80001701Z	1	**35**	99021100Z	1	**-**	-	-	**-**	-	-
11	02227	1	**36**	15460315Z	1	**-**	-	-	**-**	-	-
12	11211	1	**37**	01839A	2	**-**	-	-	**-**	-	-
13	11208	1	**38**	00364	2	**-**	-	-	**-**	-	-
14	10155	1	**39**	01833	12	**-**	-	-	**-**	-	-
15	02710	1	**40**	00514	1	**-**	-	-	**-**	-	-
16	31377	2	**41**	81660220A	1	**-**	-	-	**-**	-	-
17	14703	2	**42**	75450320	1	**-**	-	-	**-**	-	-
18	13806	2	**-**	-	-	**-**	-	-	**-**	-	-
19	21610	4	**-**	-	-	**-**	-	-	**-**	-	-
20	14119	4	**-**	-	-	**-**	-	-	**-**	-	-
21	12505	1	**-**	-	-	**-**	-	-	**-**	-	-
22	11230	1	**-**	-	-	**-**	-	-	**-**	-	-
23	01502200A	1	**-**	-	-	**-**	-	-	**-**	-	-
24	99000149Z	1	**-**	-	-	**-**	-	-	**-**	-	-
25	15660660Z	1	**-**	-	-	**-**	-	-	**-**	-	-

-

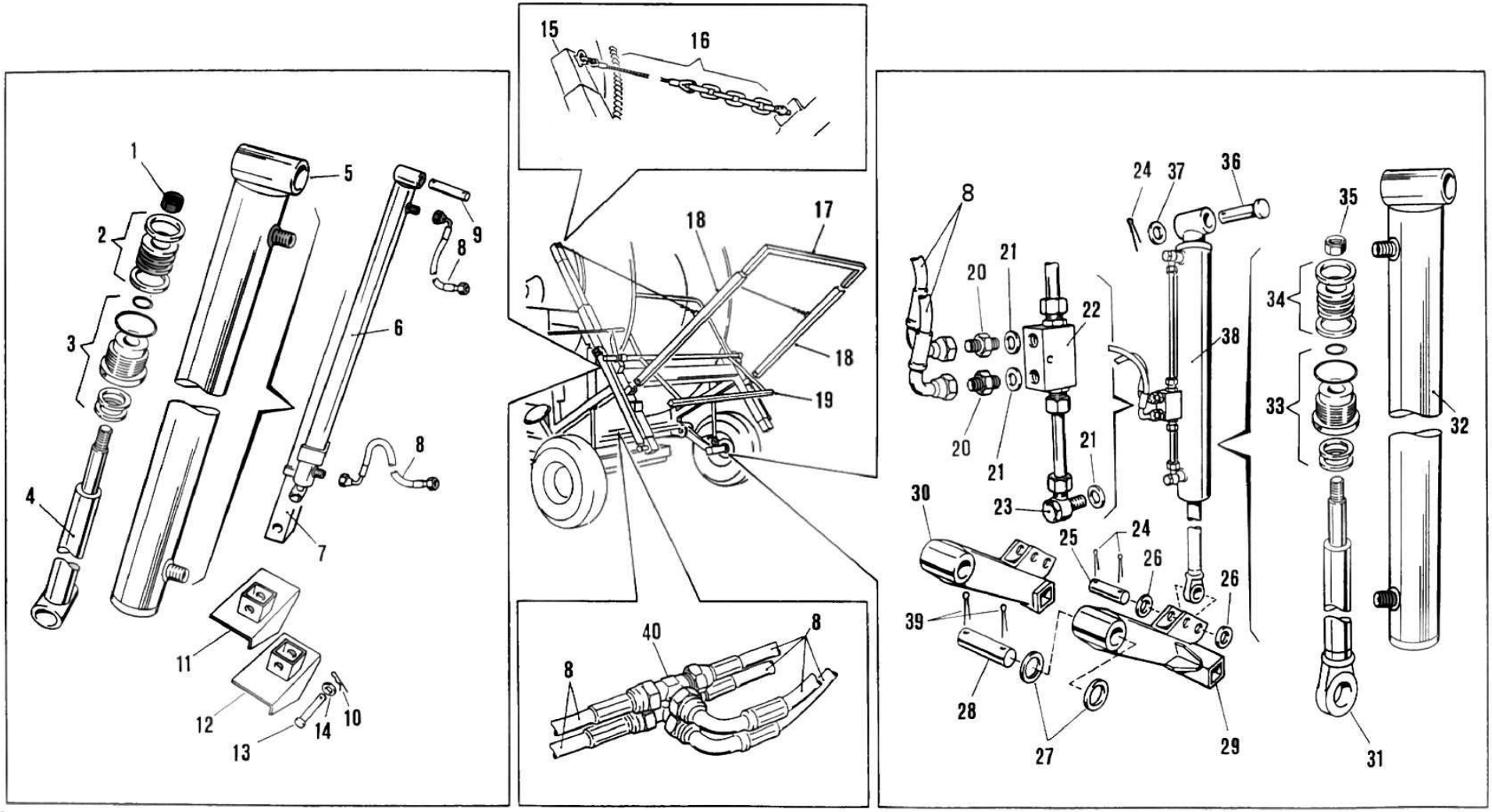
1
2
3
4
5
6
7
8
9
10
11
12
13
14
15
16
17
18
19
20
21
22
23
24
25
26
27
28
29
30
31
32
33
34
35
36
37
38
39
40

POS NO N. INDEX POS.	N.CODICE CODE NO Nr. CODE CODE Nr. N.CODICE	Q.TA' Q.TY Q.TE M.GE C.AD	POS NO N. INDEX POS.	N.CODICE CODE NO Nr. CODE CODE Nr. N.CODICE	Q.TA' Q.TY Q.TE M.GE C.AD	POS NO N. INDEX POS.	N.CODICE CODE NO Nr. CODE CODE Nr. N.CODICE	Q.TA' Q.TY Q.TE M.GE C.AD	POS NO N. INDEX POS.	N.CODICE CODE NO Nr. CODE CODE Nr. N.CODICE	Q.TA' Q.TY Q.TE M.GE C.AD
1	14219	1	**24**	40602	6	**-**	-	-	**-**	-	-
2	ATF002	1	**25**	15661618Z	2	**-**	-	-	**-**	-	-
3	02635	1	**26**	11243	4	**-**	-	-	**-**	-	-
4	02641	1	**27**	15661616Z	4	**-**	-	-	**-**	-	-
5	02642	1	**28**	15661615Z	2	**-**	-	-	**-**	-	-
6	02644A	2	**29**	15661610A	1	**-**	-	-	**-**	-	-
7	15460502Z	2	**30**	15661620A	1	**-**	-	-	**-**	-	-
8	75660210	1	**31**	02629	1	**-**	-	-	**-**	-	-
9	99000132	2	**32**	02636	1	**-**	-	-	**-**	-	-
10	12505	2	**33**	02612	1	**-**	-	-	**-**	-	-
11	15460150Z	1	**34**	RM000	1	**-**	-	-	**-**	-	-
12	15460160Z	1	**35**	14215	1	**-**	-	-	**-**	-	-
13	99000145Z	2	**36**	99000034Z	2	**-**	-	-	**-**	-	-
14	11230	2	**37**	99000136Z	2	**-**	-	-	**-**	-	-
15	15460510Z	2	**38**	99028000A	2	**-**	-	-	**-**	-	-
16	15022	2	**39**	40604	4	**-**	-	-	**-**	-	-
17	35470120Z	1	**40**	13821	2	**-**	-	-	**-**	-	-
18	35660110Z L=1320mm	2	**-**	-	-	**-**	-	-	**-**	-	-
-	35670110Z L=1550mm	2	**-**	-	-	**-**	-	-	**-**	-	-
-	35460110Z L=1745mm	2	**-**	-	-	**-**	-	-	**-**	-	-
19	26467100Z	1	**-**	-	-	**-**	-	-	**-**	-	-
20	13901	4	**-**	-	-	**-**	-	-	**-**	-	-
21	14001	4	**-**	-	-	**-**	-	-	**-**	-	-
22	03209G	2	**-**	-	-	**-**	-	-	**-**	-	-
23	03221	4	**-**	-	-	**-**	-	-	**-**	-	-

-

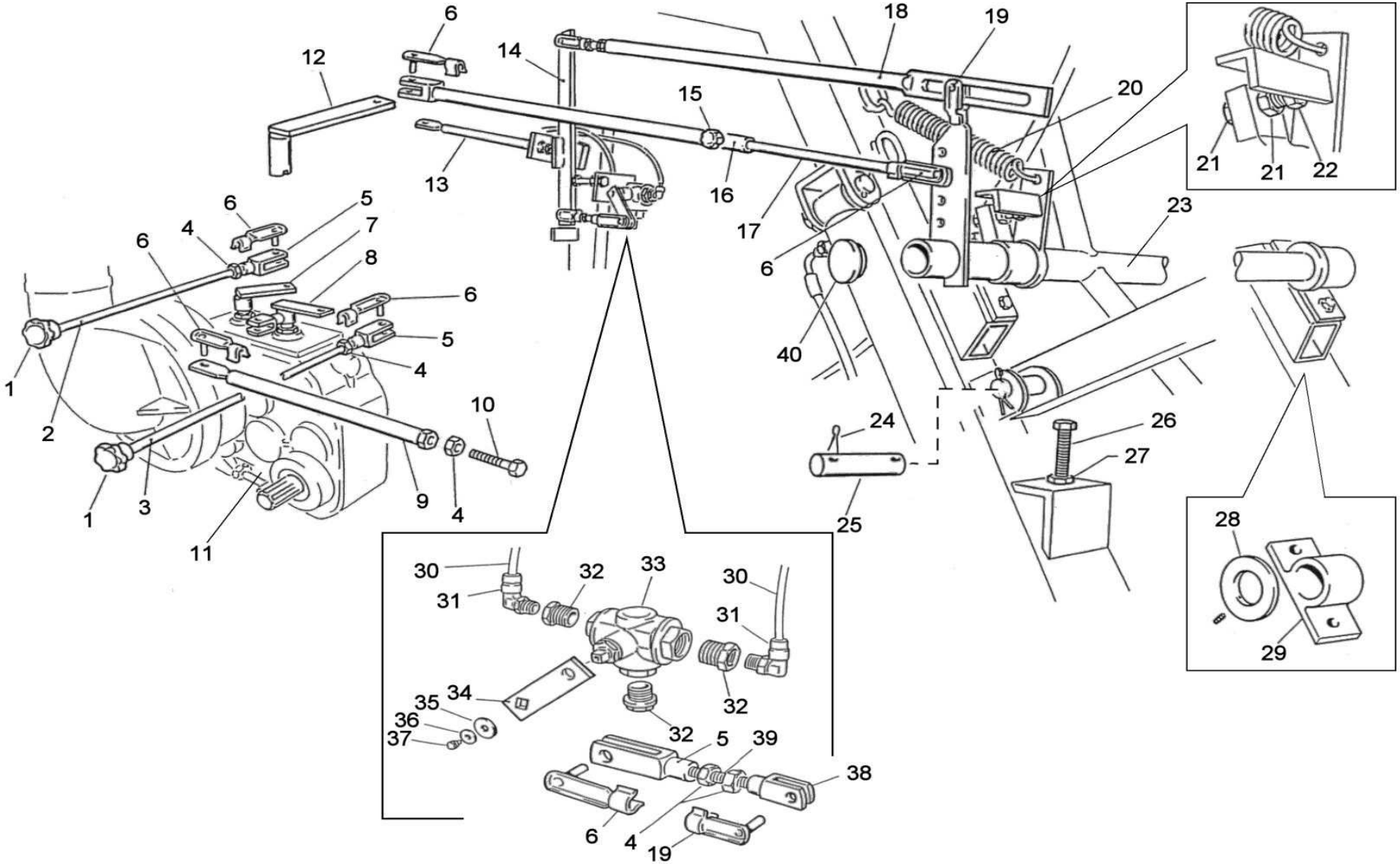
6
12
14
18
19
15
20
13
16
17
21
21
22
23
6
5
4
7
6
8
6
5
4
1
2
10
1
3
9
4
11
6
40
24
26
27
25
28
29
30
32
33
30
31
31
34
35
36
37
32
32
5
39
38
6
4
19

POS NO N. INDEX POS.	N.CODICE CODE NO Nr. CODE CODE Nr. N.CODICE	Q.TA' Q.TY Q.TE M.GE C.AD	POS NO N. INDEX POS.	N.CODICE CODE NO Nr. CODE CODE Nr. N.CODICE	Q.TA' Q.TY Q.TE M.GE C.AD	POS NO N. INDEX POS.	N.CODICE CODE NO Nr. CODE CODE Nr. N.CODICE	Q.TA' Q.TY Q.TE M.GE C.AD	POS NO N. INDEX POS.	N.CODICE CODE NO Nr. CODE CODE Nr. N.CODICE	Q.TA' Q.TY Q.TE M.GE C.AD
1	00864	2	**26**	10377	2	**-**	-	-	**-**	-	-
2	99248014Z	1	**27**	11114	4	**-**	-	-	**-**	-	-
3	99248014Z	1	**28**	26001112Z	1	**-**	-	-	**-**	-	-
4	11112	5	**29**	26247155Z	1	**-**	-	-	**-**	-	-
5	13405	3	**30**	30901	Mt. 3,5	**-**	-	-	**-**	-	-
6	13003	6	**31**	13201	2	**-**	-	-	**-**	-	-
7	99285006Z	1	**32**	12801	3	**-**	-	-	**-**	-	-
8	99285005Z	1	**33**	12901	1	**-**	-	-	**-**	-	-
9	99460120Z	1	**34**	99000059Z	1	**-**	-	-	**-**	-	-
10	10343	1	**35**	11210	1	**-**	-	-	**-**	-	-
11	02073A	1	**36**	11204	1	**-**	-	-	**-**	-	-
12	83247174Z	1	**37**	10466	1	**-**	-	-	**-**	-	-
13	99460120Z	1	**38**	13003	1	**-**	-	-	**-**	-	-
14	99460130Z	1	**39**	99012351	1	**-**	-	-	**-**	-	-
15	00861	1	**40**	30544	2	**-**	-	-	**-**	-	-
16	99248004Z	1	**41**	12801	1	**-**	-	-	**-**	-	-
17	99005033Z	1	**-**	-	-	**-**	-	-	**-**	-	-
18	99460110Z	1	**-**	-	-	**-**	-	-	**-**	-	-
19	13003	2	**-**	-	-	**-**	-	-	**-**	-	-
20	99000006Z	1	**-**	-	-	**-**	-	-	**-**	-	-
21	11112	4	**-**	-	-	**-**	-	-	**-**	-	-
22	10144	2	**-**	-	-	**-**	-	-	**-**	-	-
23	26467100Z	1	**-**	-	-	**-**	-	-	**-**	-	-
24	40602	4	**-**	-	-	**-**	-	-	**-**	-	-
25	99000132	2	**-**	-	-	**-**	-	-	**-**	-	-

-

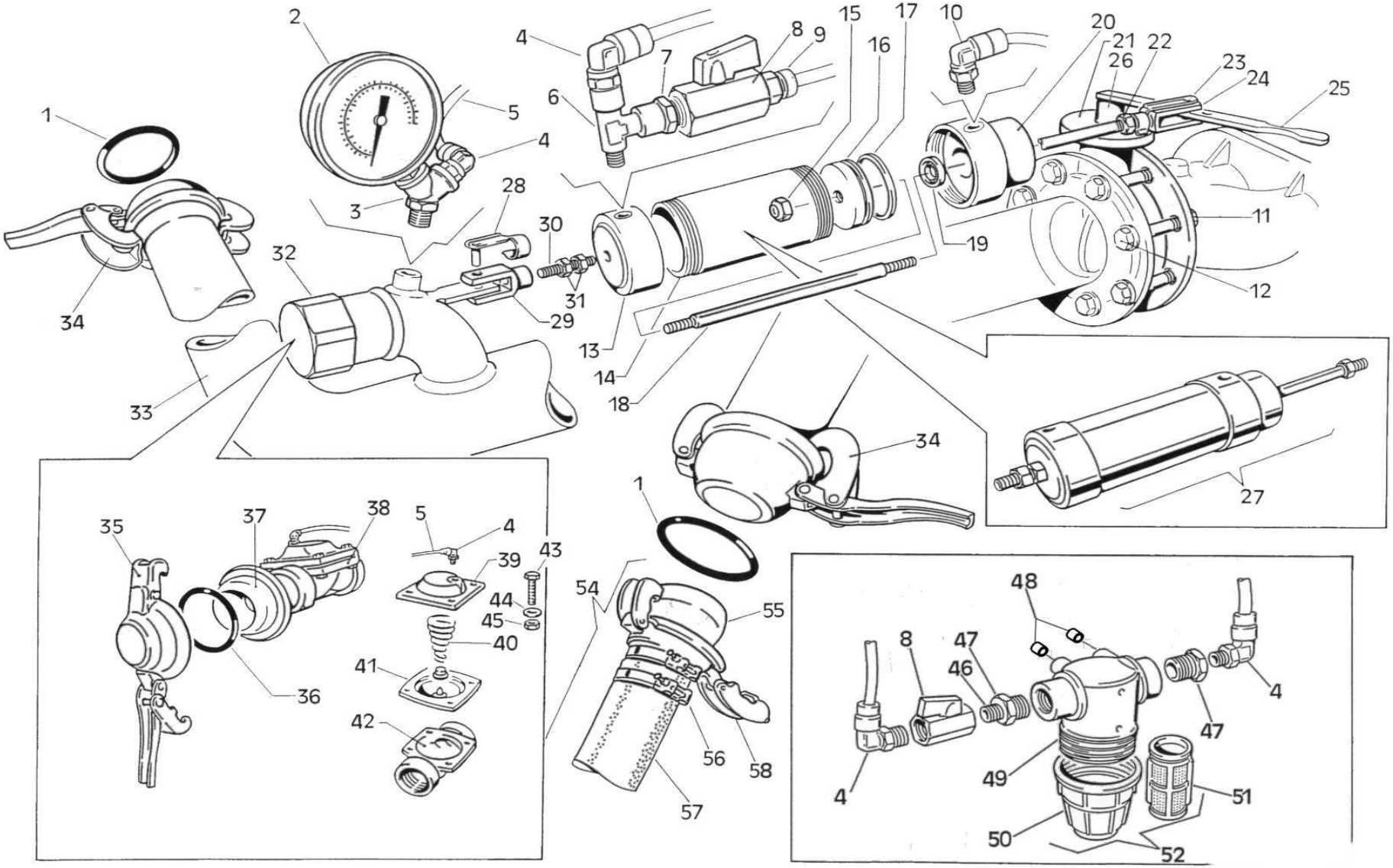
1
2
3
4
5
6
7
8
9
10
11
12
13
14
15
16
17
18
19
20
21
22
23
24
25
26
27
28
29
30
31
32
33
34
35
36
37
38
39
40
41
42
43
44
45
46
47
48
49
50
51
52
54
55
56
57
58

POS NO N. INDEX POS.	N.CODICE CODE NO Nr. CODE CODE Nr. N.CODICE	Q.TA' Q.TY Q.TE M.GE C.AD	POS NO N. INDEX POS.	N.CODICE CODE NO Nr. CODE CODE Nr. N.CODICE	Q.TA' Q.TY Q.TE M.GE C.AD	POS NO N. INDEX POS.	N.CODICE CODE NO Nr. CODE CODE Nr. N.CODICE	Q.TA' Q.TY Q.TE M.GE C.AD	POS NO N. INDEX POS.	N.CODICE CODE NO Nr. CODE CODE Nr. N.CODICE	Q.TA' Q.TY Q.TE M.GE C.AD
1	31418	2	**26**	83401103Z	1	**51**	41008	1	**-**	-	-
2	01701	1	**27**	03600	1	**52**	41004	1	**-**	-	-
3	13814	1	**28**	13001	1	**53**	03647	1	**-**	-	-
4	13201	4	**29**	13501	1	**54**	Ø100|99022094	1	**-**	-	-
5	30901	Mt. 2,5	**30**	12312	0.15	**-**	Ø110|99022088	1	**-**	-	-
6	13804	1	**31**	11112	2	**-**	Ø120|99022594	1	**-**	-	-
7	12820	1	**32**	21507	1	**-**	Ø125|99022594	1	**-**	-	-
8	14608	2	**33**	51467100Z	1	**55**	Ø100|99022208Z	1	**-**	-	-
9	12701	1	**34**	21511ZC	1	**-**	Ø110|99022208Z	1	**-**	-	-
10	13202	1	**35**	21406Z	1	**-**	Ø120|99022507Z	1	**-**	-	-
11	11114	8	**36**	31606	1	**-**	Ø125|99022507Z	1	**-**	-	-
12	10261	8	**37**	99020300Z	1	**56**	Ø100|12407	4	**-**	-	-
13	03599	1	**38**	01504	1	**-**	Ø110|12407	4	**-**	-	-
14	03597	1	**39**	01530	1	**-**	Ø120|12410	4	**-**	-	-
15	14209	1	**40**	01523	1	**-**	Ø125|12410	4	**-**	-	-
16	03595	1	**41**	01522	1	**57**	Ø100|99021601	1	**-**	-	-
17	POS.NO.N.INDEX.POS.	-	**42**	01529	1	**-**	Ø110|99021601	1	**-**	-	-
18	03596	1	**43**	10195	4	**-**	Ø125|99021701	1	**-**	-	-
19	POS.NO.N.INDEX.POS.	-	**44**	11208	4	**-**	Ø120|99021701	1	**-**	-	-
20	03598	1	**45**	11108	4	**58**	20717Z	1	**-**	-	-
21	01558	1	**46**	12825	1	**-**	-	-	**-**	-	-
22	11112	1	**47**	12801	1	**-**	-	-	**-**	-	-
23	13003	1	**48**	99015006	1	**-**	-	-	**-**	-	-
24	13405	1	**49**	41004/1	1	**-**	-	-	**-**	-	-
25	83401102Z	1	**50**	41004/2	1	**-**	-	-	**-**	-	-

-

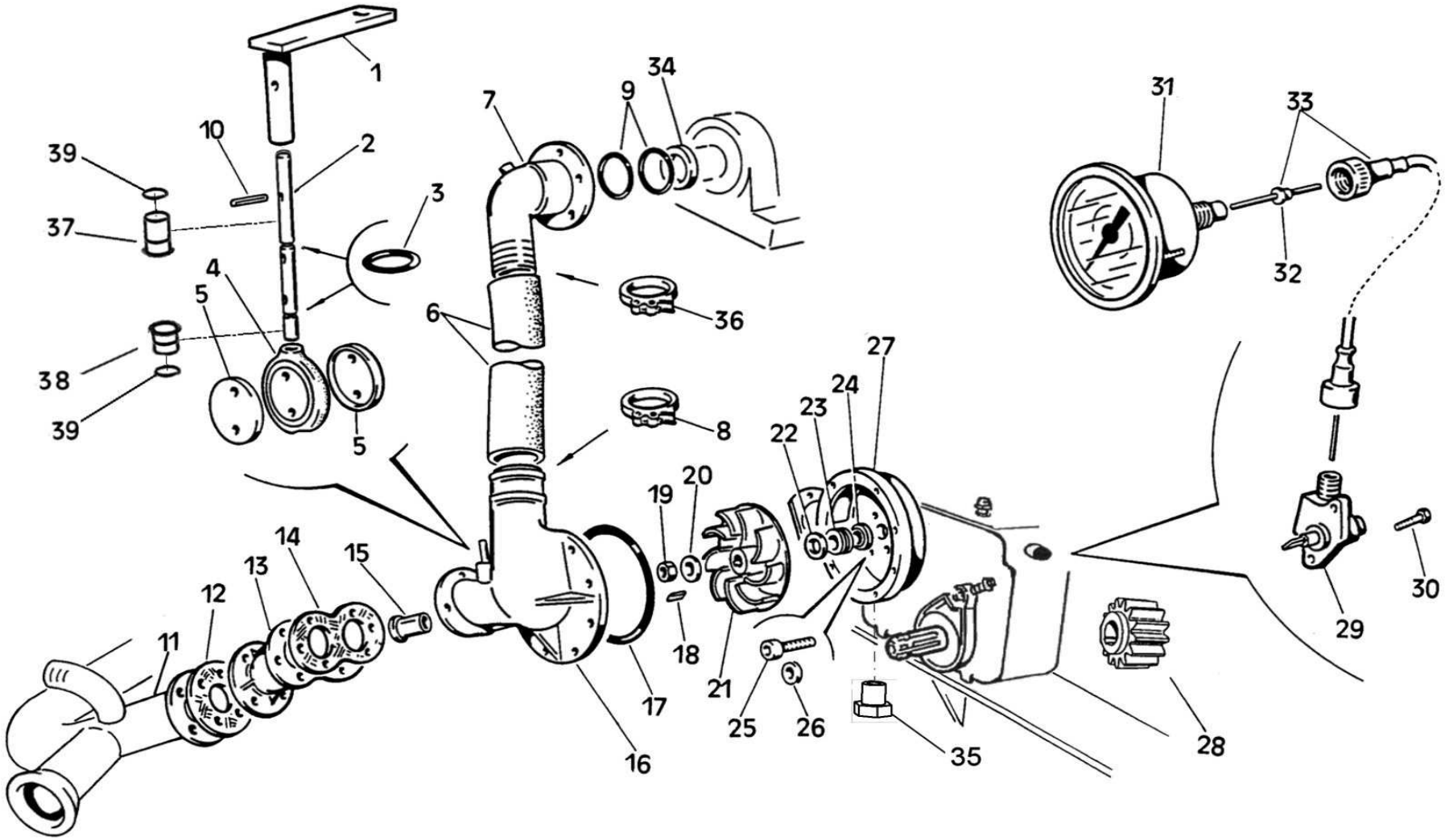
1
2
3
4
5
5
6
7
8
9
10
11
12
13
14
15
16
17
18
19
20
21
22
23
24
25
26
27
28
29
30
31
32
33
34
35
36
37
38
39
39

POS NO N. INDEX POS.	N.CODICE CODE NO Nr. CODE CODE Nr. N.CODICE	Q.TA' Q.TY Q.TE M.GE C.AD	POS NO N. INDEX POS.	N.CODICE CODE NO Nr. CODE CODE Nr. N.CODICE	Q.TA' Q.TY Q.TE M.GE C.AD	POS NO N. INDEX POS.	N.CODICE CODE NO Nr. CODE CODE Nr. N.CODICE	Q.TA' Q.TY Q.TE M.GE C.AD	POS NO N. INDEX POS.	N.CODICE CODE NO Nr. CODE CODE Nr. N.CODICE	Q.TA' Q.TY Q.TE M.GE C.AD
1	83247174Z	1	**22**	11217	1	**-**	-	-	**-**	-	-
2	99008451	1	**23**	01009	1	**-**	-	-	**-**	-	-
3	30056	2	**24**	01109	1	**-**	-	-	**-**	-	-
4	99008410	1	**25**	10437	5	**-**	-	-	**-**	-	-
5	05307	2	**26**	14005	5	**-**	-	-	**-**	-	-
6	99022513	1	**27**	99008401	1	**-**	-	-	**-**	-	-
7	50460150	1	**28**	02230	1	**-**	-	-	**-**	-	-
8	12410	2	**29**	01309	1	**-**	-	-	**-**	-	-
9	Ø100#110 31002	2	**30**	10105	2	**-**	-	-	**-**	-	-
-	Ø120#125 31003	2	**31**	01222	1	**-**	-	-	**-**	-	-
10	15906	1	**32**	01413	1	**-**	-	-	**-**	-	-
11	51467100Z	1	**33**	01411	1	**-**	-	-	**-**	-	-
12	99000210	1	**34**	Ø90#110 11906	1	**-**	-	-	**-**	-	-
13	50249111	1	**-**	Ø120#140 11907	1	**-**	-	-	**-**	-	-
14	99001010	1	**35**	13100	1	**-**	-	-	**-**	-	-
15	Ø100|99007917 Ø.36	1	**36**	12416	2	**-**	-	-	**-**	-	-
-	Ø110|99007931 Ø.38	1	**37**	01241	1	**-**	-	-	**-**	-	-
-	Ø120|99007932 Ø.46	1	**38**	01242	1	**-**	-	-	**-**	-	-
-	Ø125|99007932 Ø.46	1	**39**	03730	2	**-**	-	-	**-**	-	-
16	99008402CB	1	**-**	-	-	**-**	-	-	**-**	-	-
17	30044	1	**-**	-	-	**-**	-	-	**-**	-	-
18	11508	1	**-**	-	-	**-**	-	-	**-**	-	-
19	14214	1	**-**	-	-	**-**	-	-	**-**	-	-
20	11216	1	**-**	-	-	**-**	-	-	**-**	-	-
21	99008404	1	**-**	-	-	**-**	-	-	**-**	-	-

-

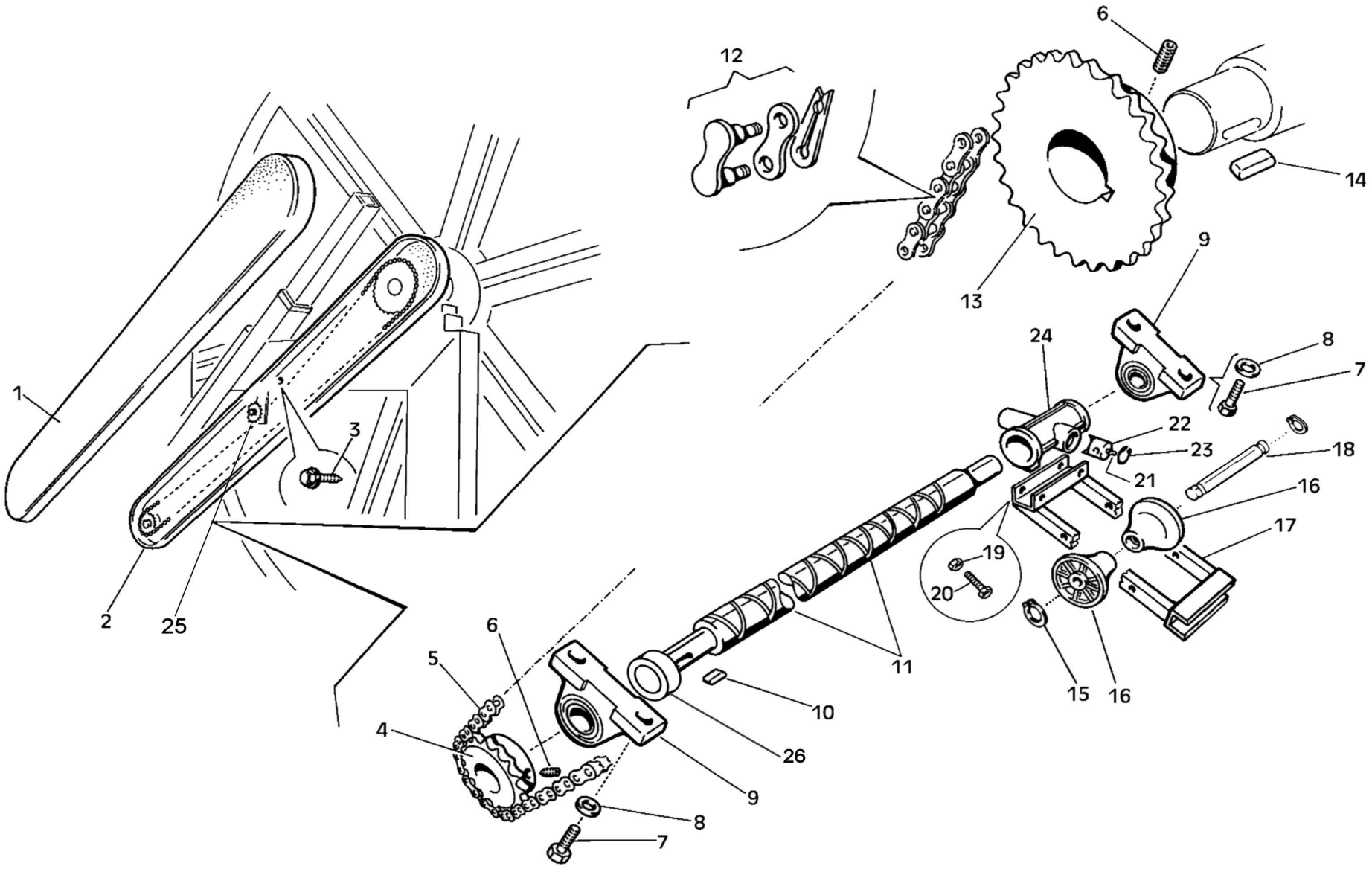
1
2
3
25
4
5
6
7
8
9
10
11
12
13
14
15
16
17
18
19
20
21
22
23
24
26

POS NO N. INDEX POS.	N.CODICE CODE NO Nr. CODE CODE Nr. N.CODICE	Q.TA' Q.TY Q.TE M.GE C.AD	POS NO N. INDEX POS.	N.CODICE CODE NO Nr. CODE CODE Nr. N.CODICE	Q.TA' Q.TY Q.TE M.GE C.AD	POS NO N. INDEX POS.	N.CODICE CODE NO Nr. CODE CODE Nr. N.CODICE	Q.TA' Q.TY Q.TE M.GE C.AD	POS NO N. INDEX POS.	N.CODICE CODE NO Nr. CODE CODE Nr. N.CODICE	Q.TA' Q.TY Q.TE M.GE C.AD
1	88460112/3	1	**20**	10236	2	**-**	-	-	**-**	-	-
2	88460113/3	1	**21**	12001	1	**-**	-	-	**-**	-	-
3	14965	3	**22**	99100015	1	**-**	-	-	**-**	-	-
4	Ø100|41540 Z=21	1	**23**	11740	1	**-**	-	-	**-**	-	-
-	Ø110|41551 Z=16	1	**24**	99100060	1	**-**	-	-	**-**	-	-
-	Ø120|41539 Z=18	1	**25**	41721	1	**-**	-	-	**-**	-	-
-	Ø125|41552 Z=17	1	**26**	99214240Z	2	**-**	-	-	**-**	-	-
5	40402	Mt. 4	**-**	-	-	**-**	-	-	**-**	-	-
6	11422	2	**-**	-	-	**-**	-	-	**-**	-	-
7	10258	4	**-**	-	-	**-**	-	-	**-**	-	-
8	11214	4	**-**	-	-	**-**	-	-	**-**	-	-
9	41805	2	**-**	-	-	**-**	-	-	**-**	-	-
10	11506	1	**-**	-	-	**-**	-	-	**-**	-	-
11	99276338	1	**-**	-	-	**-**	-	-	**-**	-	-
12	40701	1	**-**	-	-	**-**	-	-	**-**	-	-
13	Ø100|41507 Z=33	1	**-**	-	-	**-**	-	-	**-**	-	-
-	Ø110|41506 Z=28	1	**-**	-	-	**-**	-	-	**-**	-	-
-	Ø120|41553 Z=34	1	**-**	-	-	**-**	-	-	**-**	-	-
-	Ø125|41553 Z=34	1	**-**	-	-	**-**	-	-	**-**	-	-
14	11502	1	**-**	-	-	**-**	-	-	**-**	-	-
15	11613	2	**-**	-	-	**-**	-	-	**-**	-	-
16	45004	4	**-**	-	-	**-**	-	-	**-**	-	-
17	45460100Z	1	**-**	-	-	**-**	-	-	**-**	-	-
18	45460110Z	2	**-**	-	-	**-**	-	-	**-**	-	-
19	11110	2	**-**	-	-	**-**	-	-	**-**	-	-

-

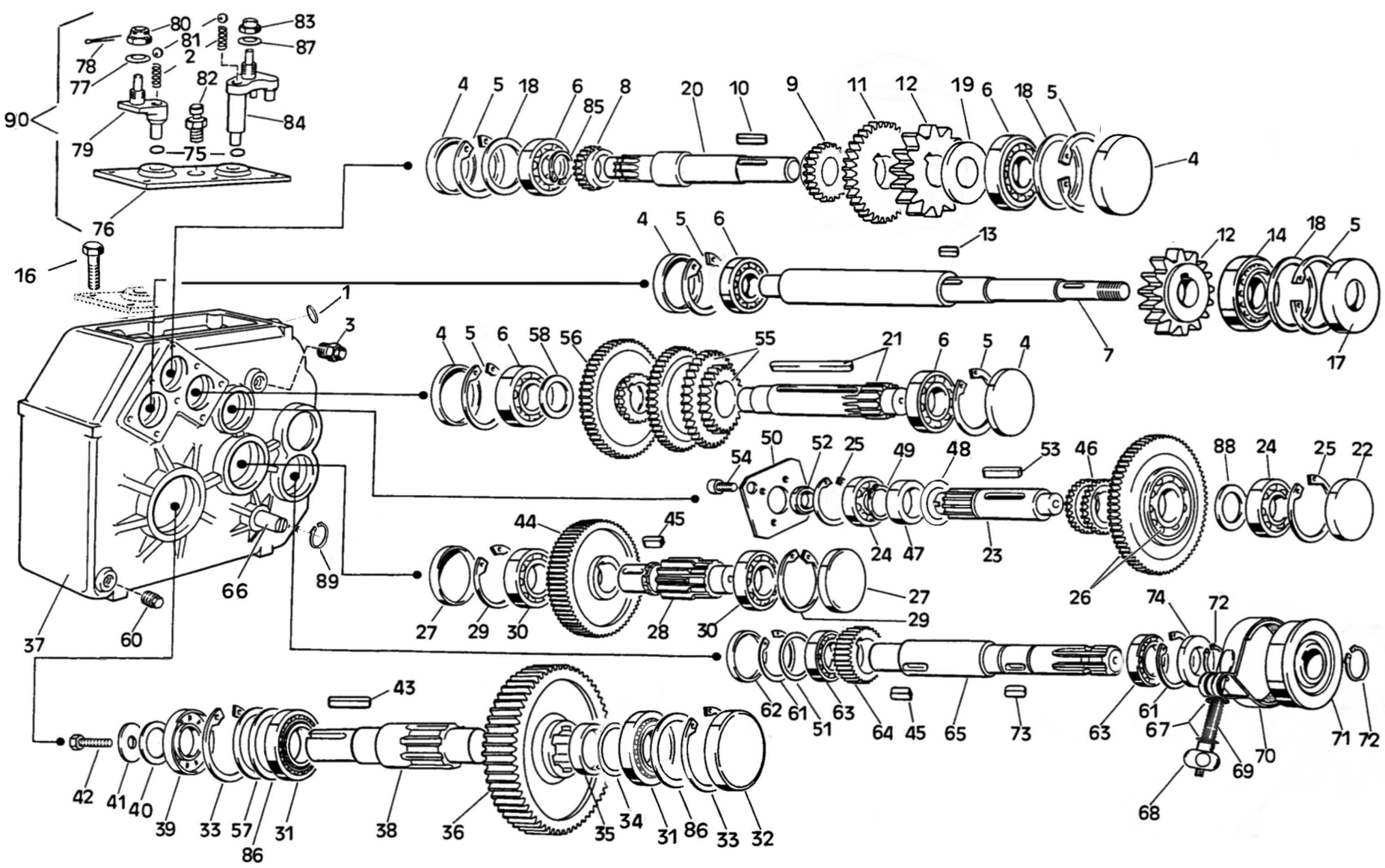
80
83
81
87
78
2
77
82
90
84
79
75
76
16
1
3
4
5
18
6
85
8
20
10
9
11
12
19
6
18
5
4
4
5
6
13
12
14
18
5
7
17
4
5
6
58
56
55
21
6
5
4
50
52
25
49
48
53
46
88
24
25
22
54
44
45
24
47
23
26
66
89
27
29
30
28
30
27
29
37
60
74
72
43
62
61
51
63
64
45
65
73
63
61
67
70
71
72
69
68
42
41
40
39
33
57
86
31
38
36
35
34
31
86
33
32

POS NO N. INDEX POS.	N.CODICE CODE NO Nr. CODE CODE Nr. N.CODICE	Q.TA' Q.TY Q.TE M.GE C.AD	POS NO N. INDEX POS.	N.CODICE CODE NO Nr. CODE CODE Nr. N.CODICE	Q.TA' Q.TY Q.TE M.GE C.AD	POS NO N. INDEX POS.	N.CODICE CODE NO Nr. CODE CODE Nr. N.CODICE	Q.TA' Q.TY Q.TE M.GE C.AD	POS NO N. INDEX POS.	N.CODICE CODE NO Nr. CODE CODE Nr. N.CODICE	Q.TA' Q.TY Q.TE M.GE C.AD
1	D74282 D.20	1	**26**	D74252 I.D.+6206	1	**51**	D74490 48x35,3x1,3	1	**76**	D74276	1
2	D74281	2	**27**	IB255 72x10	2	**52**	11918 BA 8x22x7	1	**77**	D74477 40x20,4x1,5	1
3	13111 3/8"	1	**28**	D74256 Z=12 M=3,5	1	**53**	D74253	1	**78**	D74478 B4x35UNI1336	1
4	IB430 47x7	5	**29**	IB427 I 72 UNI 7437	2	**54**	10407 TCEI M8x12	2	**79**	D74216	1
5	IB425 I47 UNI7437	6	**30**	GI2030 6207	2	**55**	D74275	1	**80**	D74280 M20x1,5	1
6	GI2026 6204	5	**31**	IB245 NJ209	2	**56**	D74258 I.D.+Z=58 M=1,5	1	**81**	GI1068 5/16" 7,9MM	2
7	D74202	1	**32**	13290 85x10	1	**57**	D74257/1 70,3x84,7x2	1	**82**	13116 1/2" GAS	1
8	D74239 Z=22 M=1,5	1	**33**	11743 I 85 DIN 472	2	**58**	D74255 32x20,3x2,5	1	**83**	D74279 M20x1,5	1
9	D74209 Z=24 M=1,75	1	**34**	D74234 65,3x45,3x1,0	2	**-**	-	-	**84**	D74223	1
10	11512 B 5x5x20	1	**35**	D74235 46x63,5x11,5	1	**60**	13107 3/8" GAS	1	**85**	11617 E20 UNI7435	1
11	D74211 Z=35 M=1,75	1	**36**	D74264 Z=60 M=3,5	1	**61**	11762 I 62 UNI 7437	2	**86**	D74286 70,3X84,7	2
12	D74212A Z=21 M=2,5	2	**37**	D74210	1	**62**	D74262 62x10	1	**87**	D74287 32,0X20,3X1,0	1
13	11538 B 5x5x10	1	**38**	D74265/1	1	**63**	IB244 6007	2	**88**	D74288 20,5X34,8X1,0	1
14	D74214 30204	1	**39**	11928 45x85x10	1	**64**	D74229 Z=34 M=2	1	**89**	11603 E25 UNI 7435	1
15	-	-	**40**	D74240 40,3x48,3x4,5	1	**65**	D74232 PTO 1"3/8 Z=6	1	**90**	D74276/1 KIT 2+75#84+87	1
16	-	-	**41**	11235 10,5x50x5	1	**66**	D74273	1	**-**	-	-
17	GI1035 20x47x7	1	**42**	10192 TE M10x35	1	**67**	11208 8,4x14UNI6592	2	**-**	-	-
18	D74218 40,3x46,7	3	**43**	GI2062 A 12x8x45	1	**68**	D74205 731 - 40 M8	1	**-**	-	-
19	D74419 20,9x26,9x4	1	**44**	D74267 Z=73 M=2	1	**69**	D74268	1	**-**	-	-
20	D74220 Z=12 M=1,5	1	**45**	D74445 B 10x8x25	2	**70**	D74203	1	**-**	-	-
21	D74250 Z=14 M=1,75	1	**46**	D74257 I.D.	1	**71**	D74271	1	**-**	-	-
22	IB429 52x7	1	**47**	D74247 30,1x44,5x1,5	1	**72**	11635 E 35 UNI 7435	2	**-**	-	-
23	D74269 Z=12 M=2	1	**48**	D74248 44,0x30,3x1,0	1	**73**	11532 A 10x8x25	1	**-**	-	-
24	D74224 6304	2	**49**	D74249 E 30 H=2 UNI7436	1	**74**	11917 BA 35x62x10	1	**-**	-	-
25	11605 I 52 UNI 7437	2	**50**	D74450	1	**75**	D85497 OR 3062	2	**-**	-	-

-

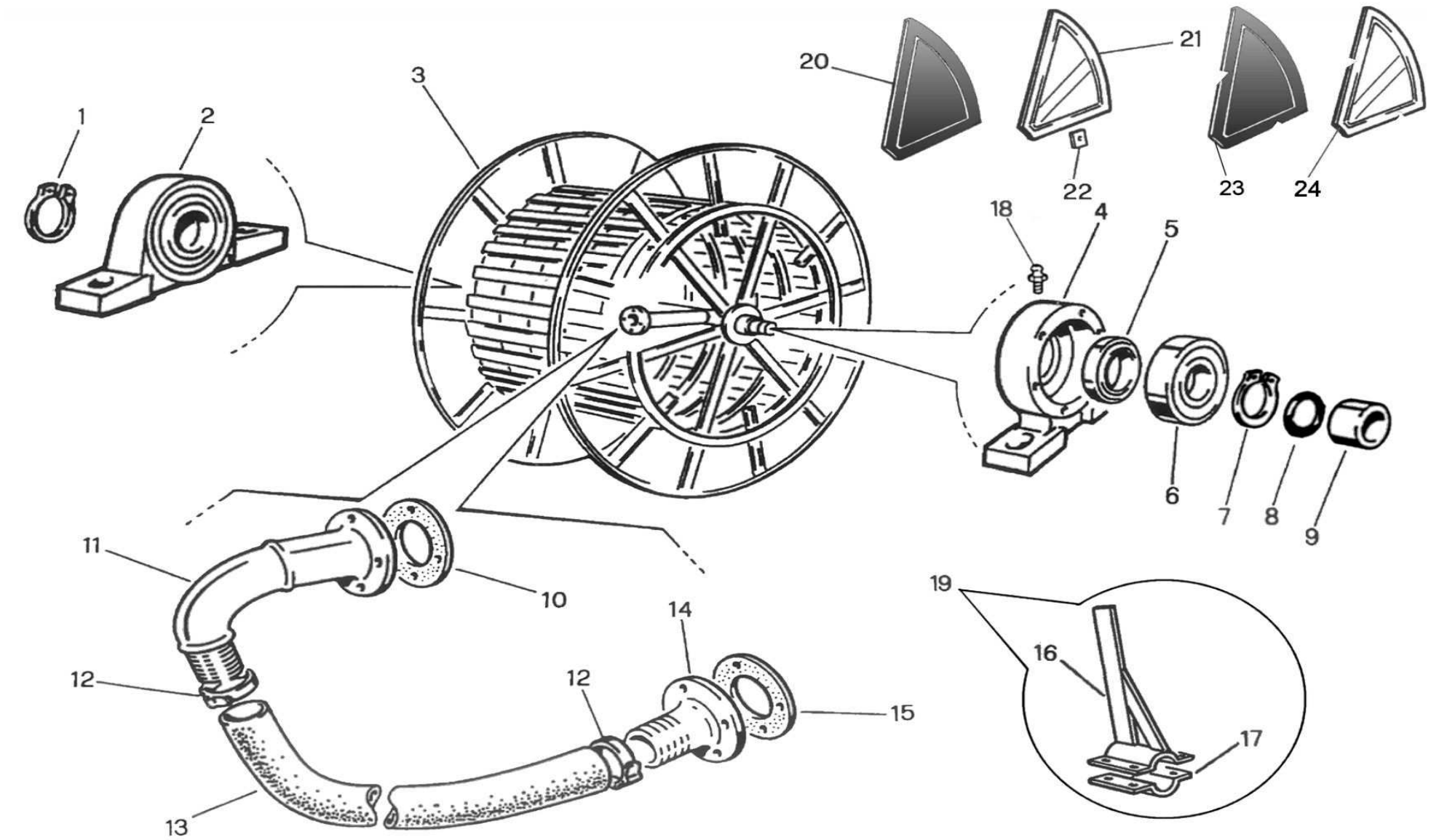
1
2
3
20
21
22
23
24
18
4
5
6
7
8
9
11
10
14
12
12
15
19
16
17
13

POS NO N. INDEX POS.	N.CODICE CODE NO Nr. CODE CODE Nr. N.CODICE	Q.TA' Q.TY Q.TE M.GE C.AD	POS NO N. INDEX POS.	N.CODICE CODE NO Nr. CODE CODE Nr. N.CODICE	Q.TA' Q.TY Q.TE M.GE C.AD	POS NO N. INDEX POS.	N.CODICE CODE NO Nr. CODE CODE Nr. N.CODICE	Q.TA' Q.TY Q.TE M.GE C.AD	POS NO N. INDEX POS.	N.CODICE CODE NO Nr. CODE CODE Nr. N.CODICE	Q.TA' Q.TY Q.TE M.GE C.AD
1	11620	1	**-**	Ø120|12416	4	**-**	Ø120|99024500	1	**-**	-	-
2	41807	1	**-**	Ø125|12416	4	**-**	Ø125|99024500	1	**-**	-	-
3	Ø100|20467100A	1	**13**	Ø100|AD100…	1	**20**	88253015/S3	6	**-**	-	-
-	Ø110|20467100A	1	**-**	Ø110|AD110…	1	**21**	88253015/S8	2	**-**	-	-
-	Ø120|20467150A	1	**-**	Ø120|AD120…	1	**22**	88253002Z	32	**-**	-	-
-	Ø125|20467100A	1	**-**	Ø125|AD125…	1	**23**	88253015/3	6	**-**	-	-
4	19504101	1	**14**	Ø100|55208100Z	1	**24**	88253015/8	2	**-**	-	-
-	Ø120|15506101	1	**-**	Ø110|55215100Z	1	**-**	-	-	**-**	-	-
5	11906	1	**-**	Ø120|55507100Z	1	**-**	-	-	**-**	-	-
-	Ø120|11908	1	**-**	Ø125|55507100Z	1	**x**	**TL3**	-	**x**	**TL2**	-
6	40006	1	**15**	Ø100|99000008	1	**16**	Ø100|99026805Z	1	**16**	Ø120|99026835Z	1
-	Ø120|40007	1	**-**	Ø110|99000008	1	**-**	Ø110|99026835Z	1	**-**	Ø125|99026835Z	1
7	11604	1	**-**	Ø120|99000608	1	**17**	Ø100|99024016Z	1	**17**	Ø120|99024026Z	1
-	Ø120|11607	1	**-**	Ø125|99000608	1	**-**	Ø110|99024026Z	1	**-**	Ø125|99024026Z	1
8	30055	1	**16**	Ø100|99024701Z	1	**19**	Ø100|99026800	1	**19**	Ø120|99026830	1
-	Ø120|30054	1	**-**	Ø110|99024601Z	1	**-**	Ø110|99026830	1	**-**	Ø125|99026830	1
9	20504111	1	**-**	Ø120|99024501Z	1	**-**	-	-	**-**	-	-
-	Ø120|20506121	1	**-**	Ø125|99024501Z	1	**-**	-	-	**-**	-	-
10	99000008	1	**17**	Ø100|99024016Z	1	**-**	-	-	**-**	-	-
11	Ø100|21450100Z	1	**-**	Ø110|99024026Z	1	**-**	-	-	**-**	-	-
-	Ø110|21450110A	1	**-**	Ø120|99024026Z	1	**-**	-	-	**-**	-	-
-	Ø120|21467125Z	1	**-**	Ø125|99024026Z	1	**-**	-	-	**-**	-	-
-	Ø125|21467125Z	1	**18**	12001	1	**-**	-	-	**-**	-	-
12	Ø100|12415	4	**19**	Ø100|99024700	1	**-**	-	-	**-**	-	-
-	Ø110|12407	4	**-**	Ø110|99024600	1	**-**	-	-	**-**	-	-

-

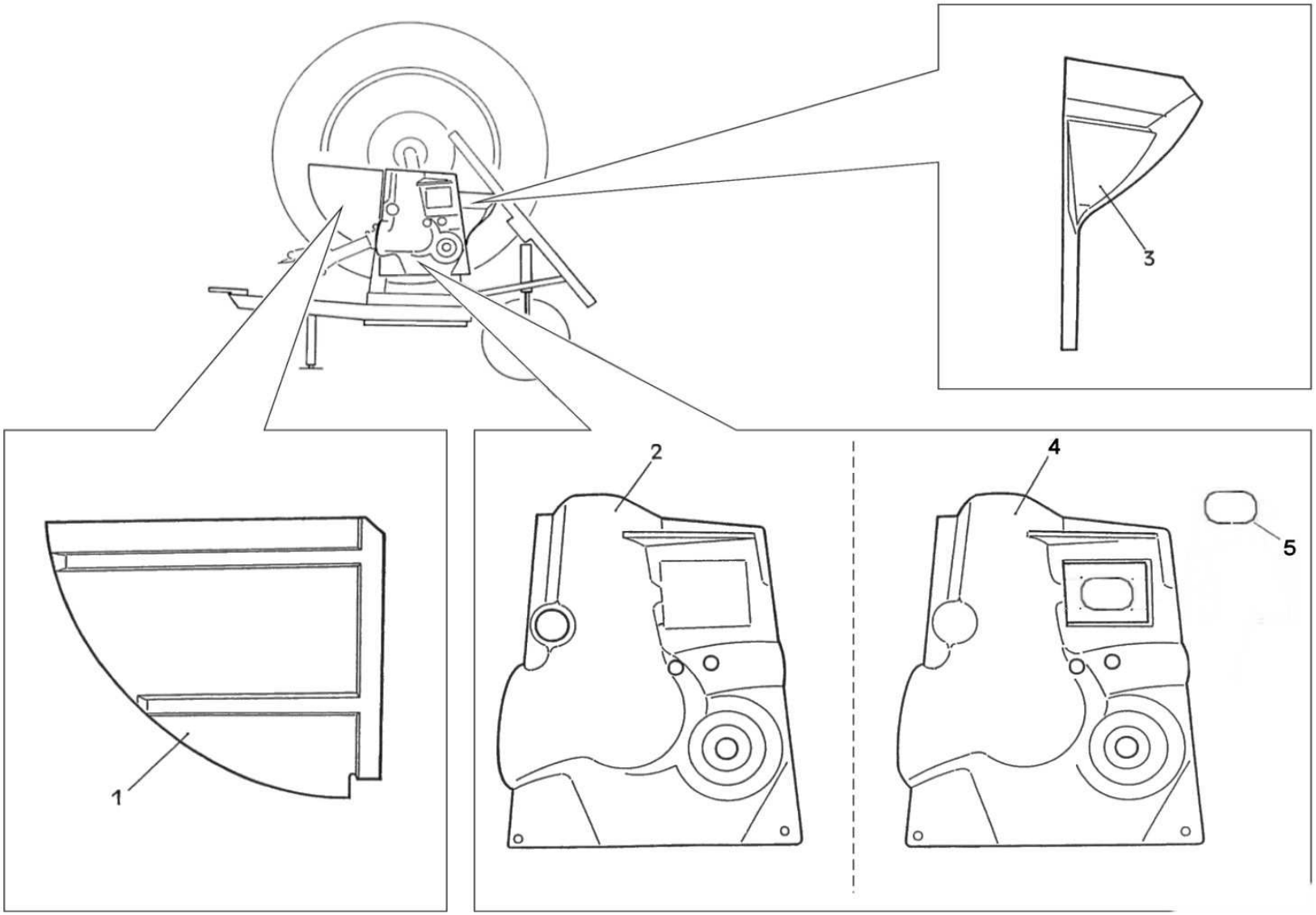
3
2
4
5
1

POS NO N. INDEX POS.	N.CODICE CODE NO Nr. CODE CODE Nr. N.CODICE	Q.TA' Q.TY Q.TE M.GE C.AD	POS NO N. INDEX POS.	N.CODICE CODE NO Nr. CODE CODE Nr. N.CODICE	Q.TA' Q.TY Q.TE M.GE C.AD	POS NO N. INDEX POS.	N.CODICE CODE NO Nr. CODE CODE Nr. N.CODICE	Q.TA' Q.TY Q.TE M.GE C.AD	POS NO N. INDEX POS.	N.CODICE CODE NO Nr. CODE CODE Nr. N.CODICE	Q.TA' Q.TY Q.TE M.GE C.AD
1	70212126/3	1	-	-	-	-	-	-	-	-	-
2	70212125/3	1	-	-	-	-	-	-	-	-	-
3	70212132/3	1	-	-	-	-	-	-	-	-	-
4	70212125/3C	1	-	-	-	-	-	-	-	-	-
5	99000001	1	-	-	-	-	-	-	-	-	-
-	-	-	-	-	-	-	-	-	-	-	-
-	-	-	-	-	-	-	-	-	-	-	-
-	-	-	-	-	-	-	-	-	-	-	-
-	-	-	-	-	-	-	-	-	-	-	-
-	-	-	-	-	-	-	-	-	-	-	-
-	-	-	-	-	-	-	-	-	-	-	-
-	-	-	-	-	-	-	-	-	-	-	-
-	-	-	-	-	-	-	-	-	-	-	-
-	-	-	-	-	-	-	-	-	-	-	-
-	-	-	-	-	-	-	-	-	-	-	-
-	-	-	-	-	-	-	-	-	-	-	-
-	-	-	-	-	-	-	-	-	-	-	-
-	-	-	-	-	-	-	-	-	-	-	-
-	-	-	-	-	-	-	-	-	-	-	-
-	-	-	-	-	-	-	-	-	-	-	-
-	-	-	-	-	-	-	-	-	-	-	-
-	-	-	-	-	-	-	-	-	-	-	-
-	-	-	-	-	-	-	-	-	-	-	-
-	-	-	-	-	-	-	-	-	-	-	-
-	-	-	-	-	-	-	-	-	-	-	-
-	-	-	-	-	-	-	-	-	-	-	-

-

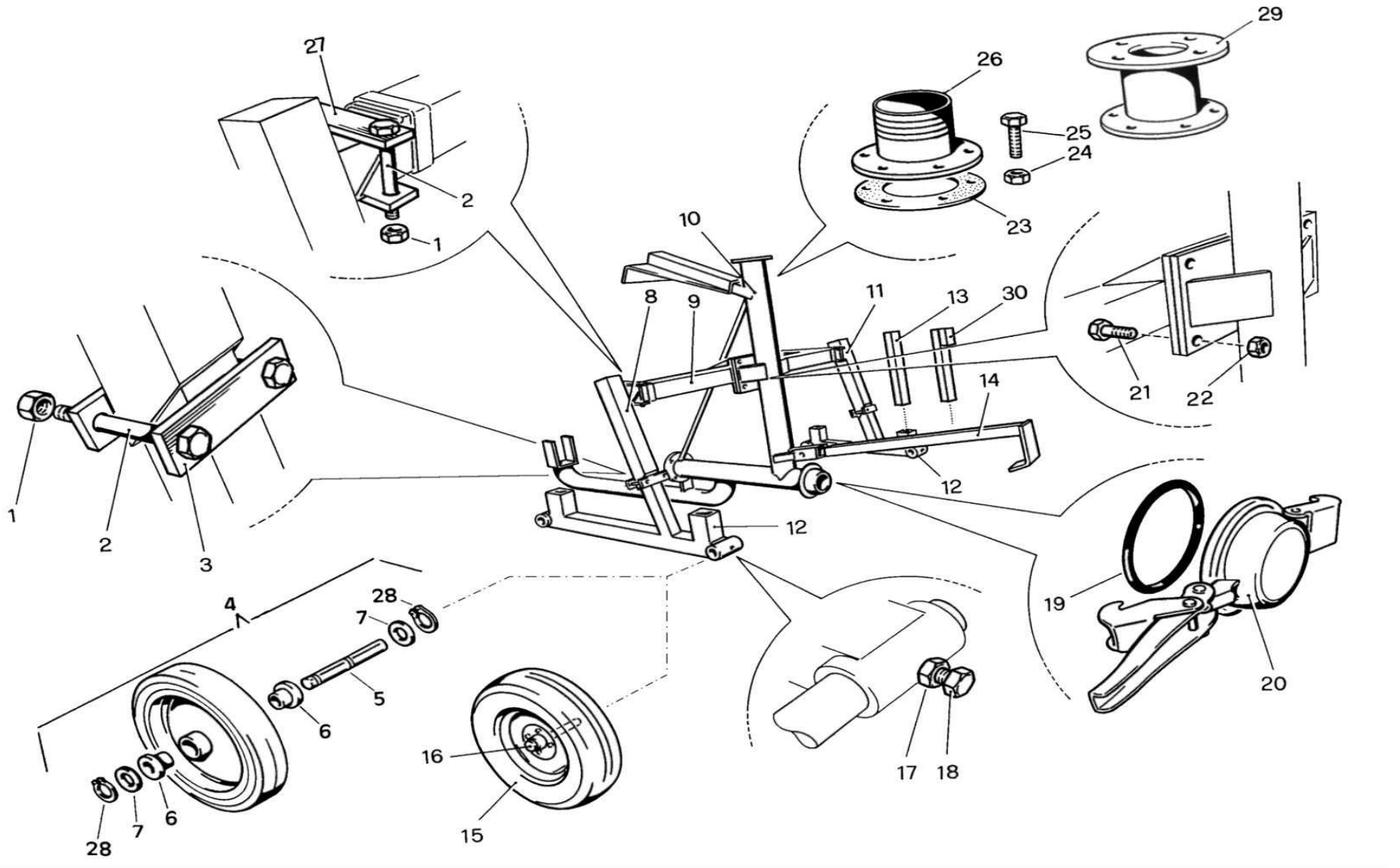
27
2
1
26
29
25
24
23
10
8
9
11
13
30
14
21
22
12
12
1
2
3
4
28
7
5
6
16
15
28
7
6
17
18
19
20

POS NO N. INDEX POS.	N.CODICE CODE NO Nr. CODE CODE Nr. N.CODICE	Q.TA' Q.TY Q.TE M.GE C.AD	POS NO N. INDEX POS.	N.CODICE CODE NO Nr. CODE CODE Nr. N.CODICE	Q.TA' Q.TY Q.TE M.GE C.AD	POS NO N. INDEX POS.	N.CODICE CODE NO Nr. CODE CODE Nr. N.CODICE	Q.TA' Q.TY Q.TE M.GE C.AD	POS NO N. INDEX POS.	N.CODICE CODE NO Nr. CODE CODE Nr. N.CODICE	Q.TA' Q.TY Q.TE M.GE C.AD
1	11114	13	**-**	Ø125|61470200Z	1	**-**	Ø110|99000708	1	**-**	-	-
2	10260	8	**12**	Ø100|62241100F	2	**-**	Ø120|JUPITER021	1	**-**	-	-
3	Ø100|60003102Z	2	**-**	Ø110|62241100F	2	**-**	Ø125|JUPITER021	1	**-**	-	-
-	Ø110|60003102Z	2	**-**	Ø120|62506100F	2	**24**	11108	6	**-**	-	-
-	Ø120|60203112Z	2	**-**	Ø125|62506100F	2	**25**	10118	6	**-**	-	-
-	Ø125|60203112Z	2	**13**	64001101A	2	**26**	Ø90#110|60200140Z	1	**-**	-	-
4	00425PR	2	**14**	Ø100|90200000Z	1	**-**	Ø120#140|60200141Z	1	**-**	-	-
5	00462	1	**-**	Ø110|90200000Z	1	**27**	Ø100|60203112Z	2	**-**	-	-
6	00463	2	**-**	Ø120|90400100Z	1	**-**	Ø110|60203112Z	2	**-**	-	-
7	00459	2	**-**	Ø125|90400100Z	1	**-**	Ø120|60506115Z	2	**-**	-	-
8	Ø100|61203100Z	1	**15**	00370	1	**-**	Ø125|60506115Z	2	**-**	-	-
-	Ø110|61203100Z	1	**16**	01811A	1	**28**	11606	2	**-**	-	-
-	Ø120|61470100Z	1	**17**	11112	1	**29**	Ø90#110|60200270Z	1	**-**	-	-
-	Ø125|61470100Z	1	**18**	10144	1	**-**	Ø120#140|60200280Z	1	**-**	-	-
9	Ø100|60450300Z	1	**19**	Ø100|31610	1	**30**	64001102A	2	**-**	-	-
-	Ø110|60450300Z	1	**-**	Ø110|31610	1	**-**	-	-	**-**	-	-
-	Ø120|60470300Z	1	**-**	Ø120|31612	1	**-**	-	-	**-**	-	-
-	Ø125|60470300Z	1	**-**	Ø125|31612	1	**-**	-	-	**-**	-	-
10	Ø100|60450400Z	1	**20**	Ø100|21414Z	1	**-**	-	-	**-**	-	-
-	Ø110|60465400Z	1	**-**	Ø110|21414Z	1	**-**	-	-	**-**	-	-
-	Ø120|60470400Z	1	**-**	Ø120|21415Z	1	**-**	-	-	**-**	-	-
-	Ø125|60470400Z	1	**-**	Ø125|21415Z	1	**-**	-	-	**-**	-	-
11	Ø100|61203200Z	1	**21**	10155	4	**-**	-	-	**-**	-	-
-	Ø110|61203200Z	1	**22**	11114	4	**-**	-	-	**-**	-	-
-	Ø120|61470200Z	1	**23**	Ø100|99000708	1	**-**	-	-	**-**	-	-

-

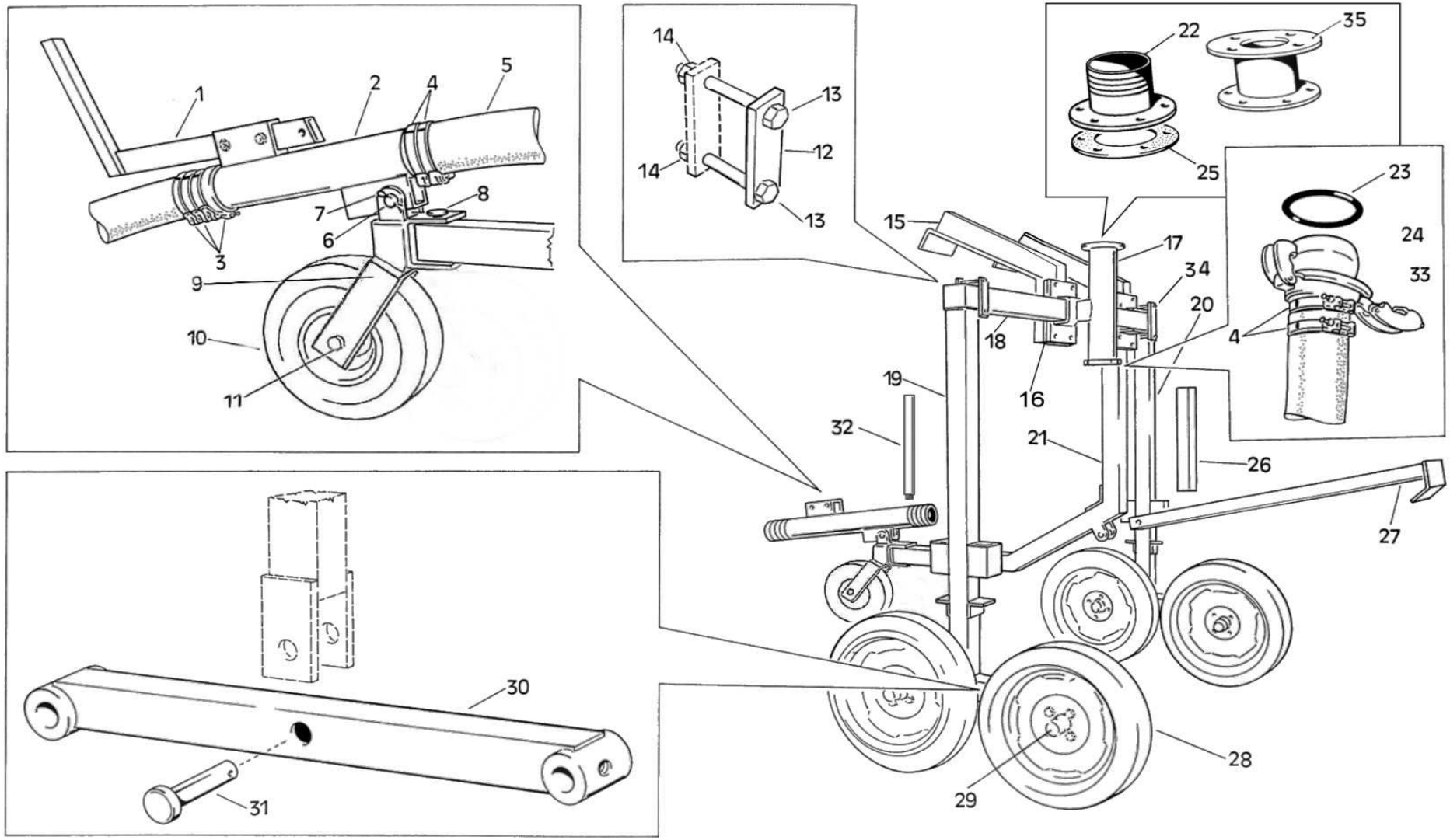
1
2
4
5
3
7
6
8
9
10
11
14
13
12
14
13
22
35
25
23
24
33
4
15
17
34
20
18
16
19
32
21
26
27
30
31
28
29

POS NO N. INDEX POS.	N.CODICE CODE NO Nr. CODE CODE Nr. N.CODICE	Q.TA' Q.TY Q.TE M.GE C.AD	POS NO N. INDEX POS.	N.CODICE CODE NO Nr. CODE CODE Nr. N.CODICE	Q.TA' Q.TY Q.TE M.GE C.AD	POS NO N. INDEX POS.	N.CODICE CODE NO Nr. CODE CODE Nr. N.CODICE	Q.TA' Q.TY Q.TE M.GE C.AD	POS NO N. INDEX POS.	N.CODICE CODE NO Nr. CODE CODE Nr. N.CODICE	Q.TA' Q.TY Q.TE M.GE C.AD
1	62460400Z	1	**20**	61461100Z	1	**21**	60460700Z	-	**-**	-	-
2	Ø100|62461300Z	1	**21**	60461700Z	1	**-**	-	-	**-**	-	-
-	Ø110|62460300Z	1	**22**	Ø90#110|60200140Z	1	**-**	-	-	**-**	-	-
-	Ø120|62463300Z	1	**-**	Ø120#140|60200141Z	1	**-**	-	-	**-**	-	-
-	Ø125|62463300Z	1	**23**	31409	1	**-**	-	-	**-**	-	-
3	88253015/3	4	**24**	99021055Z	1	**-**	-	-	**-**	-	-
-	Ø110|12407	4	**25**	99000708	1	**-**	-	-	**-**	-	-
-	88253015/8	4	**26**	64001101A	4	**-**	-	-	**-**	-	-
-	Ø125|12416	4	**27**	90400100Z	1	**-**	-	-	**-**	-	-
4	12407	4	**28**	00370	4	**-**	-	-	**-**	-	-
5	99022801	1	**29**	01811A	4	**-**	-	-	**-**	-	-
6	99000132Z	1	**30**	62460100F	2	**-**	-	-	**-**	-	-
7	40602	2	**31**	61460210Z	2	**-**	-	-	**-**	-	-
8	99000149Z	1	**32**	60460710Z	2	**-**	-	-	**-**	-	-
9	62460200Z	1	**33**	20710ZC	1	**-**	-	-	**-**	-	-
10	00367	1	**34**	60203112Z	1	**-**	-	-	**-**	-	-
11	15052110Z	1	**35**	Ø90#110|60200270Z	1	**-**	-	-	**-**	-	-
12	60460112Z	1	**-**	Ø120#140|60200280Z	1	**-**	-	-	**-**	-	-
13	10260	4		**MOD. MAIS**		**-**	-	-	**-**	-	-
14	11114	12	**15**	60460200Z	-	**-**	-	-	**-**	-	-
15	60461200Z	1	**-**	-	-	**-**	-	-	**-**	-	-
16	60461250Z	1	**17**	60461100Z	-	**-**	-	-	**-**	-	-
17	60461100Z	1	**18**	60460300Z	-	**-**	-	-	**-**	-	-
18	60460300Z	1	**19**	61460200Z	-	**-**	-	-	**-**	-	-
19	61461200Z	1	**20**	61460100Z	-	**-**	-	-	**-**	-	-

-

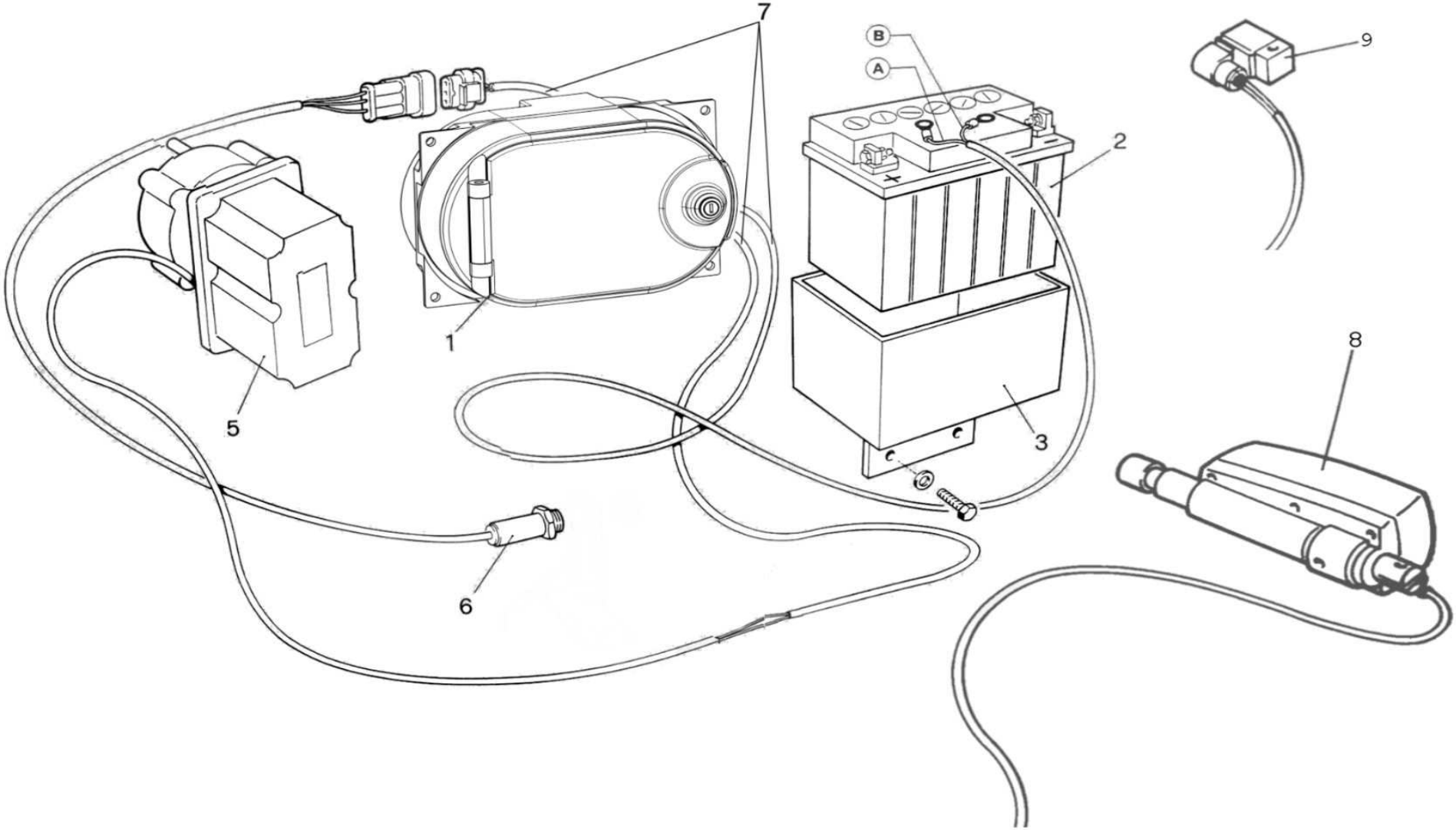
7
B
A
9
2
1
8
5
3
6

POS NO N. INDEX POS.	N.CODICE CODE NO Nr. CODE CODE Nr. N.CODICE	Q.TA' Q.TY Q.TE M.GE C.AD	POS NO N. INDEX POS.	N.CODICE CODE NO Nr. CODE CODE Nr. N.CODICE	Q.TA' Q.TY Q.TE M.GE C.AD	POS NO N. INDEX POS.	N.CODICE CODE NO Nr. CODE CODE Nr. N.CODICE	Q.TA' Q.TY Q.TE M.GE C.AD	POS NO N. INDEX POS.	N.CODICE CODE NO Nr. CODE CODE Nr. N.CODICE	Q.TA' Q.TY Q.TE M.GE C.AD
-	-	-	-	**Easy Rain 3**	-	-	**IRTEC TR 4**	-	-	-	-
-	-	-	-	-	-	-	-	-	-	-	-
-	-	-	**1**	05525	1	**1**	35400205	1	-	-	-
-	-	-	**2**	32705	1	**2**	32705	1	-	-	-
-	-	-	**3**	35000134Z	1	**3**	35000134Z	1	-	-	-
-	-	-	-	-	-	-	-	-	-	-	-
-	-	-	**5**	05306	1	**5**	05306	1	-	-	-
-	-	-	**6**	05608	1	**6**	05608	1	-	-	-
-	-	-	**7**	05604	1	**7**	35483	1	-	-	-
-	-	-	**8**	05108	1	**8**	05108	1	-	-	-
-	-	-	**9**	70033	1	**9**	70033	1	-	-	-
-	-	-	-	-	-	**10**	35027	1	-	-	-
-	-	-	-	-	-	-	-	-	-	-	-
-	-	-	-	-	-	-	-	-	-	-	-
-	-	-	-	-	-	-	-	-	-	-	-
-	-	-	-	-	-	-	-	-	-	-	-
-	-	-	-	-	-	-	-	-	-	-	-
-	-	-	-	-	-	-	-	-	-	-	-
-	-	-	-	-	-	-	-	-	-	-	-
-	-	-	-	-	-	-	-	-	-	-	-
-	-	-	-	-	-	-	-	-	-	-	-
-	-	-	-	-	-	-	-	-	-	-	-
-	-	-	-	-	-	-	-	-	-	-	-
-	-	-	-	-	-	-	-	-	-	-	-
-	-	-	-	-	-	-	-	-	-	-	-
-	-	-	-	-	-	-	-	-	-	-	-

-

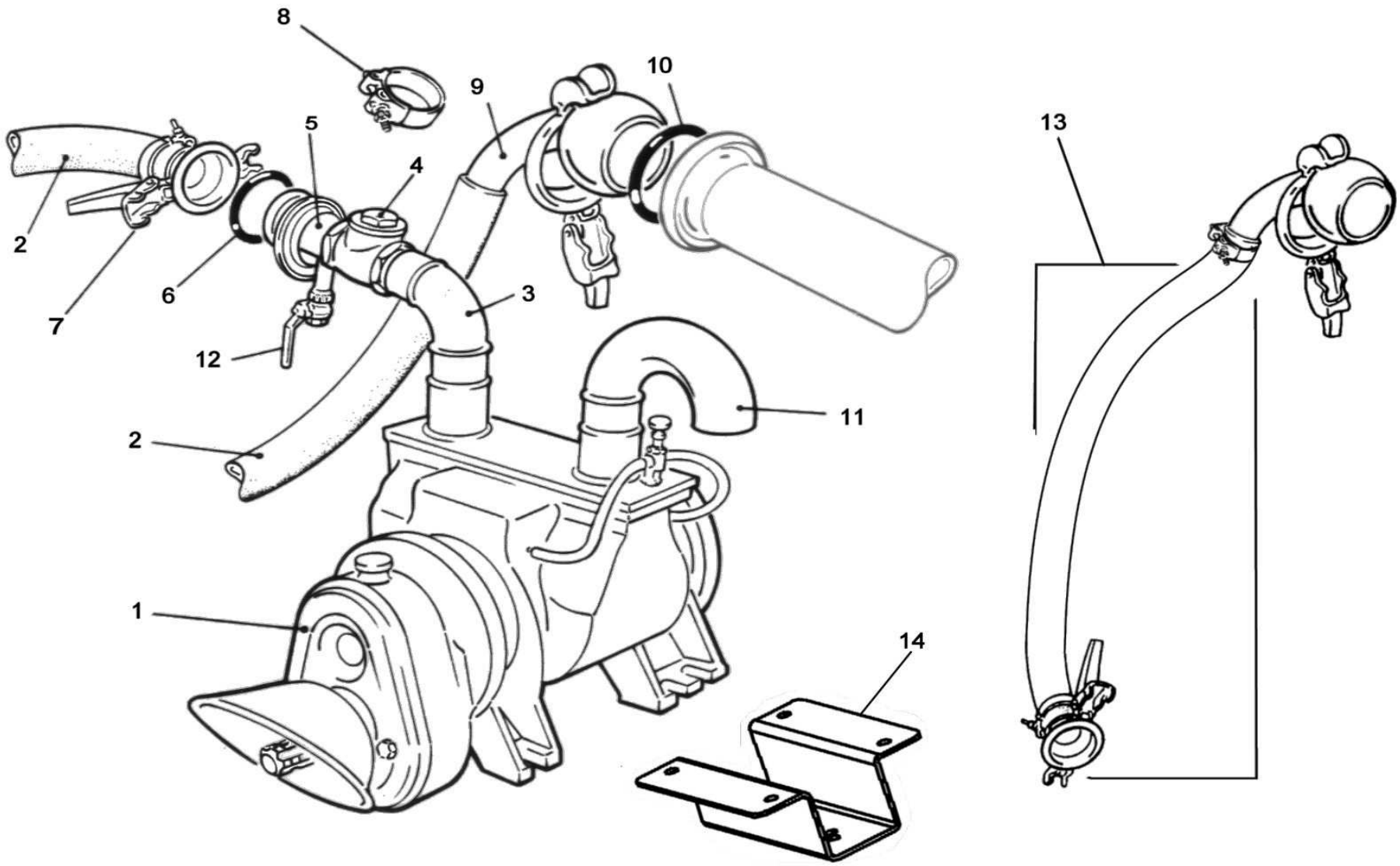
8
9
10
5
4
13
2
7
6
3
12
11
2
1
14

POS NO N. INDEX POS.	N.CODICE CODE NO Nr. CODE CODE Nr. N.CODICE	Q.TA' Q.TY Q.TE M.GE C.AD	POS NO N. INDEX POS.	N.CODICE CODE NO Nr. CODE CODE Nr. N.CODICE	Q.TA' Q.TY Q.TE M.GE C.AD	POS NO N. INDEX POS.	N.CODICE CODE NO Nr. CODE CODE Nr. N.CODICE	Q.TA' Q.TY Q.TE M.GE C.AD	POS NO N. INDEX POS.	N.CODICE CODE NO Nr. CODE CODE Nr. N.CODICE	Q.TA' Q.TY Q.TE M.GE C.AD
1	04620	1	-	-	-	-	-	-	-	-	-
2	30121	Mt. 2	-	-	-	-	-	-	-	-	-
3	99030150Z	1	-	-	-	-	-	-	-	-	-
4	03512	1	-	-	-	-	-	-	-	-	-
5	99020350Z	1	-	-	-	-	-	-	-	-	-
6	31606	1	-	-	-	-	-	-	-	-	-
7	99022401Z	1	-	-	-	-	-	-	-	-	-
8	12413	2	-	-	-	-	-	-	-	-	-
9	80247155Z	1	-	-	-	-	-	-	-	-	-
10	31418	2	-	-	-	-	-	-	-	-	-
11	99029100Z	1	-	-	-	-	-	-	-	-	-
12	14606	1	-	-	-	-	-	-	-	-	-
13	99022851	1	-	-	-	-	-	-	-	-	-
14	81660160A	1	-	-	-	-	-	-	-	-	-
-	-	-	-	-	-	-	-	-	-	-	-
-	-	-	-	-	-	-	-	-	-	-	-
-	-	-	-	-	-	-	-	-	-	-	-
-	-	-	-	-	-	-	-	-	-	-	-
-	-	-	-	-	-	-	-	-	-	-	-
-	-	-	-	-	-	-	-	-	-	-	-
-	-	-	-	-	-	-	-	-	-	-	-
-	-	-	-	-	-	-	-	-	-	-	-
-	-	-	-	-	-	-	-	-	-	-	-
-	-	-	-	-	-	-	-	-	-	-	-
-	-	-	-	-	-	-	-	-	-	-	-
-	-	-	-	-	-	-	-	-	-	-	-

-

COMPRESSORE BATTIONI

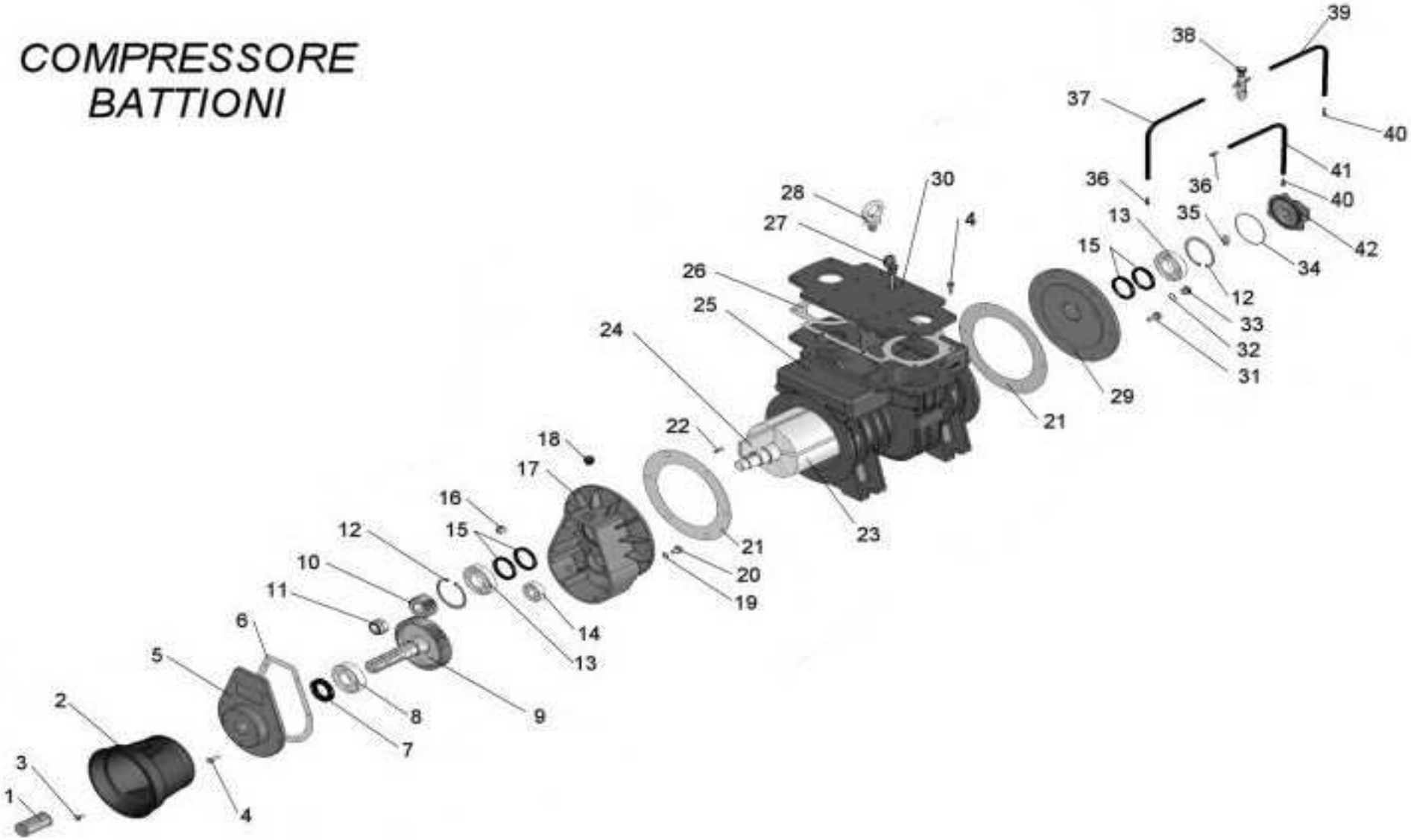

POS NO N. INDEX POS.	N.CODICE CODE NO Nr. CODE CODE Nr. N.CODICE	Q.TA' Q.TY Q.TE M.GE C.AD	POS NO N. INDEX POS.	N.CODICE CODE NO Nr. CODE CODE Nr. N.CODICE	Q.TA' Q.TY Q.TE M.GE C.AD	POS NO N. INDEX POS.	N.CODICE CODE NO Nr. CODE CODE Nr. N.CODICE	Q.TA' Q.TY Q.TE M.GE C.AD	POS NO N. INDEX POS.	N.CODICE CODE NO Nr. CODE CODE Nr. N.CODICE	Q.TA' Q.TY Q.TE M.GE C.AD
1	RBTAM123	1	**25**	RBTAMEC1	1	**-**	-	-	**-**	-	-
2	RBTAM95	1	**26**	RBTAM39	1	**-**	-	-	**-**	-	-
3	10013 (M6x10 UNI 5739)	4	**27**	RBTAM10	1	**-**	-	-	**-**	-	-
4	10116 (M8x25 UNI 5739)	20	**28**	RBTAM121	1	**-**	-	-	**-**	-	-
5	RBTAM94	1	**29**	RBTAM3	1	**-**	-	-	**-**	-	-
6	RBTAM28	1	**30**	RBTAM73	1	**-**	-	-	**-**	-	-
7	B9050 (35-62-10)	1	**31**	10127 (M10x25 UNI 5739)	20	**-**	-	-	**-**	-	-
8	40056 (6307)	1	**32**	14006 (3/8")	1	**-**	-	-	**-**	-	-
9	RBTAME26 (Z53-M2,5)	1	**33**	RBTAM96 (M16x1)	1	**-**	-	-	**-**	-	-
10	RBTAME33 (Z23-M2,5)	1	**34**	RBTLF22 (OR 86824)	1	**-**	-	-	**-**	-	-
11	RBTAME32 (M27x2)	1	**35**	RBTLF8	1	**-**	-	-	**-**	-	-
12	11621 (I 80 DIN 472)	2	**36**	RBTLF13 (M10x1x55mm.)	2	**-**	-	-	**-**	-	-
13	IB215 (6208)	2	**37**	RBTLF19 (D.5x10,5)	m.0,21	**-**	-	-	**-**	-	-
14	D74224 (6304)	1	**38**	RBTLF12/D (2 v x180°)	1	**-**	-	-	**-**	-	-
15	04235 (48-62-8)	4	**-**	RBTLF12/S (2 v x60°)	1	**-**	-	-	**-**	-	-
16	13111 (LIV.3/8"GAS)	1	**39**	RBTLF20 (D.5x10,5)	m.0,47	**-**	-	-	**-**	-	-
17	RBTAM2	1	**40**	RBTLF17 (M6X1)	2	**-**	-	-	**-**	-	-
18	13121 (CAR.3/8"GAS)	1	**41**	RBTLF15 (D.5x10,5)	m.0,15	**-**	-	-	**-**	-	-
19	RBTAM24 (D.10x16)	1	**42**	RBTLF23	1	**-**	-	-	**-**	-	-
20	10125 (M10x16 UNI 5739)	1	**-**	-	-	**-**	-	-	**-**	-	-
21	RBTAM4	2	**-**	-	-	**-**	-	-	**-**	-	-
22	11516 (6x6x25 UNI 6604)	1	**-**	-	-	**-**	-	-	**-**	-	-
23	RBTAMEC5/R	1	**-**	-	-	**-**	-	-	**-**	-	-
24	RBTAME7/R	7	**-**	-	-	**-**	-	-	**-**	-	-
-	RBTAMEC7/R-SP	7	**-**	-	-	**-**	-	-	**-**	-	-

-

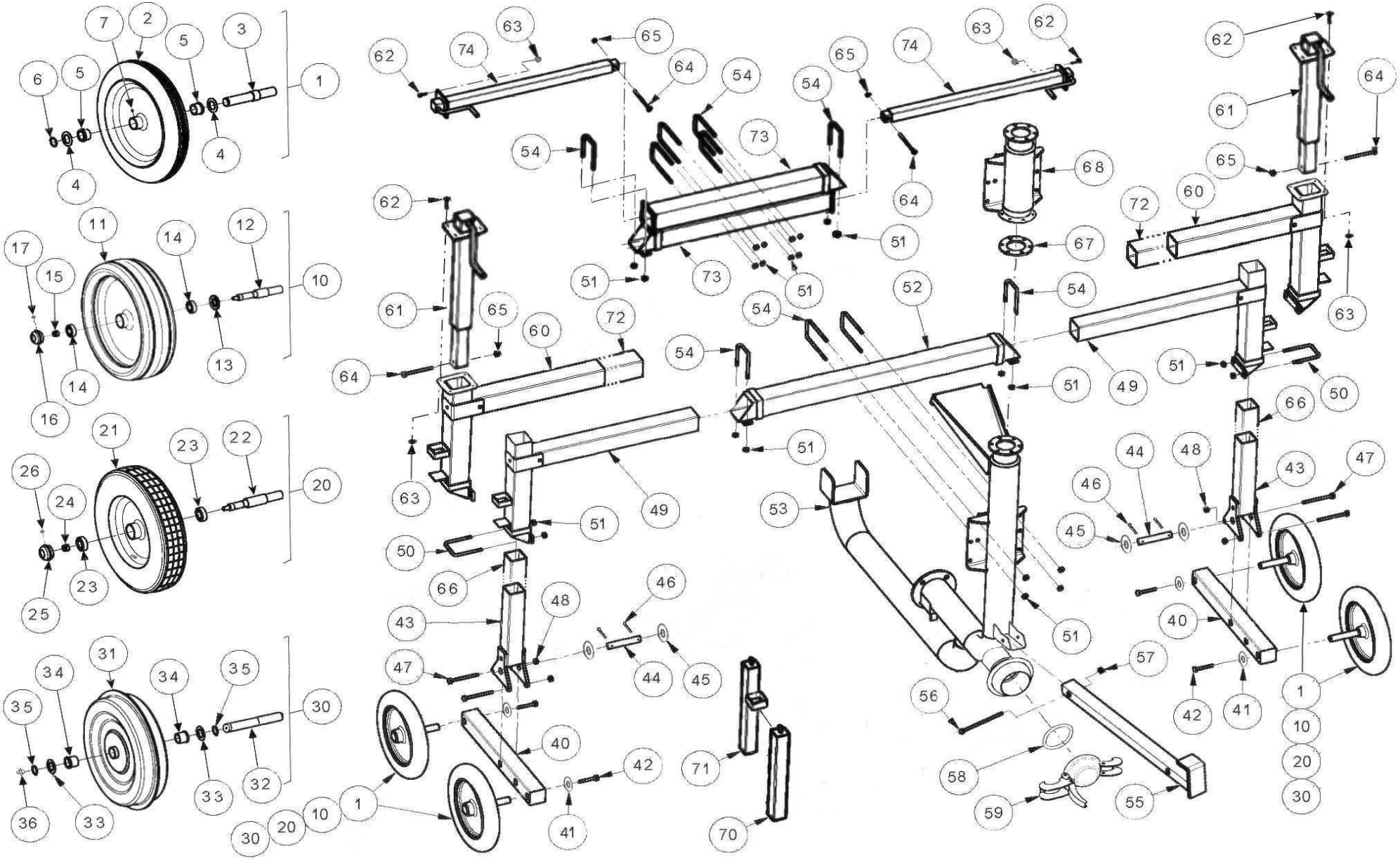
1
2
3
4
5
6
7
10
11
12
13
14
15
16
17
20
21
22
23
24
25
26
30
31
32
33
34
35
36
40
41
42
43
44
45
46
47
48
49
50
51
52
53
54
55
56
57
58
59
60
61
62
63
64
65
66
67
68
70
71
72
73
74

RUOTE / WHEELS / ROUES / RÄDERN / RUEDAS			(Ø 110)			(Ø 120 - 125 - 135 - 140)		
POS NO N. INDEX POS.	N.CODICE CODE NO Nr. CODE CODE Nr. N.CODICE	Q.TA' Q.TY Q.TE M.GE C.AD	POS NO N. INDEX POS.	N.CODICE CODE NO Nr. CODE CODE Nr. N.CODICE	Q.TA' Q.TY Q.TE M.GE C.AD	POS NO N. INDEX POS.	N.CODICE CODE NO Nr. CODE CODE Nr. N.CODICE	Q.TA' Q.TY Q.TE M.GE C.AD
1	00425PR (450x80)	4	**40**	60482250A	2	**40**	60482250A	2
2	00425 (450x80)	1	**41**	11253 (Di15 De40 x 4)	4	**41**	11253 (Di15 De40 x 4)	4
3	61052105	1	**42**	10155 (M14x40 UNI 5739)	4	**42**	10155 (M14x40 UNI 5739)	4
4	00459 (D.30,5X52X2)	2	**43**	60482200Z	2	**43**	60482200Z	2
5	00463 (Di=30 De=38 Db=43 L=25)	2	**44**	85038146Z	2	**44**	85038146Z	2
6	11606 (E 30 DIN 471)	1	**45**	00459 (D.30,5X52X2)	4	**45**	00459 (D.30,5X52X2)	4
7	12008 (M8 UNI 7663-A)	1	**46**	40602 (Ø5 L=50)	4	**46**	40602 (Ø5 L=50)	4
8	-	-	**47**	10263 (M14x110 UNI 5737)	4	**47**	10263 (M14x110 UNI 5737)	4
9	-	-	**48**	11114 (M14UNI5588)	4	**48**	11114 (M14UNI5588)	4
10	00435PR (516x140)	4	**49**	60482150Z	2	**49**	60482150Z	2
11	00435 (516x140)	1	**50**	12473	2	**50**	12473	2
12	61052106	1	**51**	11114 (M14 UNI 5588)	12-16	**51**	11114 (M14 UNI 5588)	12-16
13	01958	1	**52**	60482350Z	1	**52**	60482350Z	1
14	40100 (6205Z)	2	**53**	60482400Z	1	**53**	60481400Z	1
15	14213 (M14 DIN 985)	1	**54**	12472	4-6	**54**	12472	4-6
16	01957	1	**55**	90200000Z	1	**55**	90200000Z	1
17	12008 (M8 UNI 7663-A)	1	**56**	10310 (M14x90 UNI 5737)	1	**56**	10310 (M14x90 UNI 5737)	1
18	-	-	**57**	11114 (M14 UNI 5588)	1	**57**	11114 (M14 UNI 5588)	1
19	-	-	**58**	31610 (Ø 100 FERRARI)	1	**58**	31612 (Ø 120 FERRARI)	1
20	00440PR (516x140)	4	**59**	21414Z (Ø 100 FERRARI)	1	**59**	21415Z (Ø 120 FERRARI)	1
21	00440 (516x140)	1	**60**	60482100Z	2	**60**	60482100Z	2
22	61052107	1	**61**	60480110A	2	**61**	60480110A	2
23	40100 (6205Z)	2	**62**	10191 (M10x30 UNI 5739)	8-16	**62**	10191 (M10x30 UNI 5739)	8-16
24	14219 (M18 DIN 985)	1	**63**	11110 (M10 UNI 5588)	8-16	**63**	11110 (M10 UNI 5588)	8-16
25	01957	1	**64**	10150 (M12x120 UNI 5737)	2-4	**64**	10150 (M12x120 UNI 5737)	2-4
26	12008	1	**65**	14210 (M12 DIN 985)	2-4	**65**	14210 (M12 DIN 985)	2-4
27	-	-	**66**	60482710Z	2	**66**	-	-
28	-	-	**67**	99000708	1	**67**	-	-
29	-	-	**68**	60482700Z	1	**68**	-	-
30	00446PR (400x100)	2-4	**69**	-	-	**69**	-	-
31	00446A (400x100)	1	**70**	64001101A	0-2	**70**	64001101A	0-2
32	00482Z	1	**71**	-	-	**71**	64001102A	0-2
33	00459 (D.30,5X52X2)	2	**72**	61482100Z	2	**72**	61482100Z	2
34	00446/1 (Di=30 De=37)	2	**73**	60482300Z	2	**73**	60482300Z	2
35	11606 (E 30 DIN 471)	2	**74**	60480120A	2	**74**	60480120A	2
36	12008 (M8 UNI 7663-A)	1	**75**	-	-	**75**	-	-
37	-	-	**76**	-	-	**76**	-	-
38	-	-	**77**	-	-	**77**	-	-
39	-	-	**78**	-	-	**78**	-	-

-

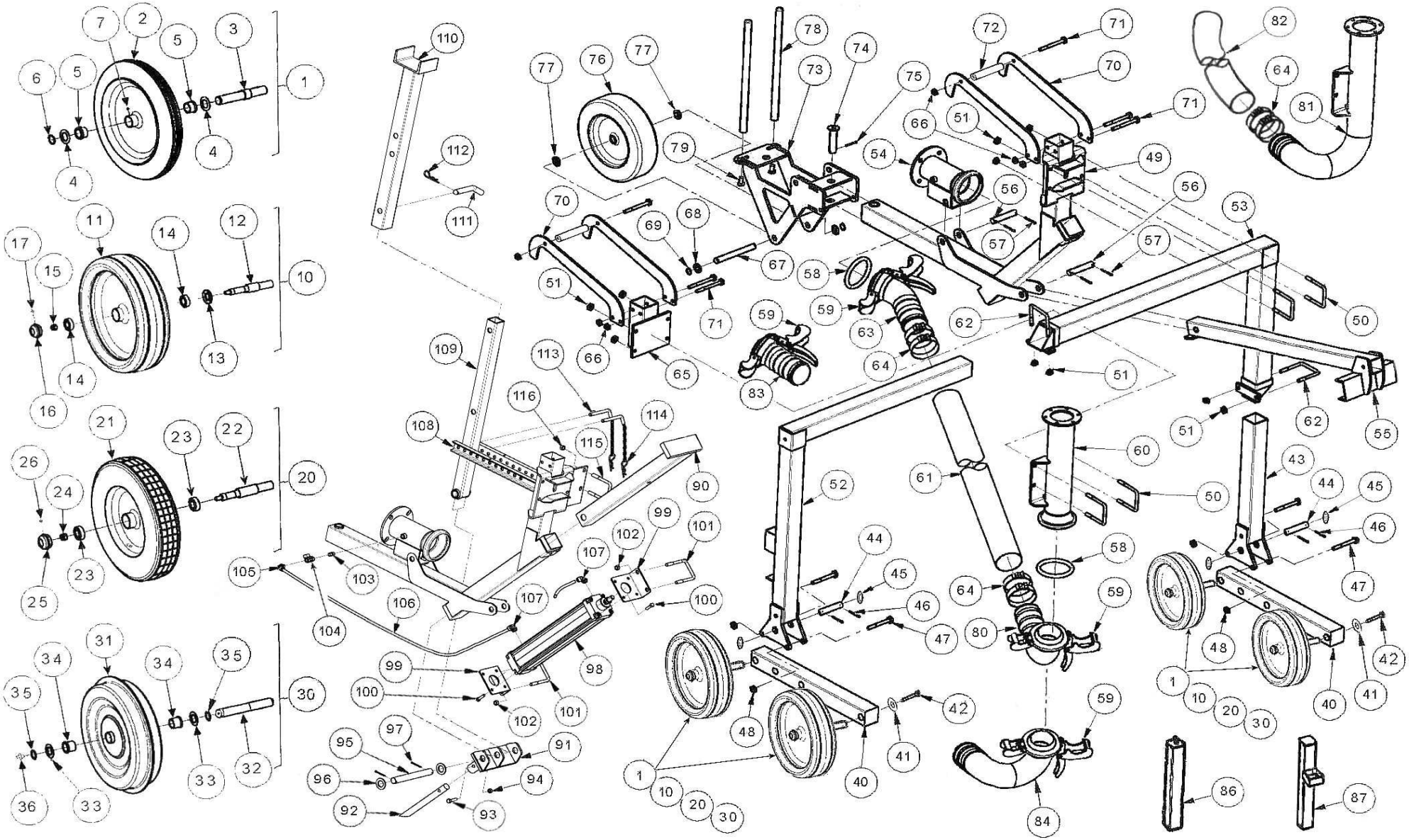

RUOTE / WHEELS / ROUES / RÄDERN / RUEDAS			TL3 (Ø 90 - 100 - 110)						TL2 (Ø 120 - 125 - 135 - 140)					
POS NO N. INDEX POS.	N.CODICE CODE NO Nr. CODE CODE Nr. N.CODICE	Q.TA' Q.TY Q.TE M.GE C.AD	POS NO N. INDEX POS.	N.CODICE CODE NO Nr. CODE CODE Nr. N.CODICE	Q.TA' Q.TY Q.TE M.GE C.AD	POS NO N. INDEX POS.	N.CODICE CODE NO Nr. CODE CODE Nr. N.CODICE	Q.TA' Q.TY Q.TE M.GE C.AD	POS NO N. INDEX POS.	N.CODICE CODE NO Nr. CODE CODE Nr. N.CODICE	Q.TA' Q.TY Q.TE M.GE C.AD	POS NO N. INDEX POS.	N.CODICE CODE NO Nr. CODE CODE Nr. N.CODICE	Q.TA' Q.TY Q.TE M.GE C.AD
1	00425PR (450x80)	4	**40**	60482250A	2	**79**	10162 (M16x30 UNI 5739)	2	**40**	60480251A	2	**79**	10162(M16 X 30 UNI 5739)	2
2	00425 (450x80)	1	**41**	11253 (Di15 De40 x 4)	4	**80**	99023975Z	1	**41**	11253 (Di15 De40 x 4)	4	**80**	99021097Z	1
3	61052105	1	**42**	10155 (M14x40 UNI 5739)	4	**81**	-	-	**42**	10155 (M14x40 UNI 5739)	4	**81**	60461290Z	1
4	00459 (D.30,5X52X2)	2	**43**	60482200Z	1	**82**	-	-	**43**	60480200Z	1	**82**	99022925	1
5	00463 (Di=30 De=38 Db=43 L=25)	2	**44**	85038146Z	2	**83**	99021021Z	1	**44**	99000157Z	2	**83**	-	-
6	11606 (E 30 DIN 471)	1	**45**	00459 (D.30,5X52X2)	4	**84**	99021055Z	1	**45**	11604(E 30 DIN 471)	4	**84**	-	-
7	12008 (M8 UNI 7663-A)	1	**46**	40602 (Ø5 L=50)	4	**85**	-	-	**46**	-	-	**85**	-	-
8	-	-	**47**	10263 (M14x110 UNI 5737)	4	**86**	-	-	**47**	10260 (M14x120 UNI 5737)	4	**86**	64001101A	1-2
9	-	-	**48**	14213 (M14 UNI 7474)	4	**87**	-	-	**48**	11114 (M14UNI5588)	4	**87**	64001102A	1#4
10	00435PR (516x140)	4	**49**	60492400Z	1	**88**	-	-	**49**	60490400Z	1	**88**	-	-
11	00435 (516x140)	1	**50**	12473	4	**89**	-	-	**50**	12472	4	**89**	-	-
12	61052106	1	**51**	11114 (M14 UNI 5588)	12	**90**	60492310Z	1	**51**	11114 (M14 UNI 5588)	12	**90**	60490310Z	1
13	01958	1	**52**	60492100Z	1	**91**	60490340Z	1	**52**	60490100Z	1	**91**	60490340Z	1
14	40100 (6205Z)	2	**53**	60492200Z	1	**92**	60490345Z	1	**53**	60490200Z	1	**92**	60490345Z	1
15	14213 (M14 DIN 985)	1	**54**	60492130Z	1	**93**	10248 (M12x60 UNI 5737)	1	**54**	60490130Z	1	**93**	10248 (M12x60 UNI 5737)	1
16	01957	1	**55**	90400160Z	1	**94**	14210 (M12 DIN 985)	1	**55**	90400160Z	1	**94**	14210 (M12 DIN 985)	1
17	12008 (M8 UNI 7663-A)	1	**56**	99000131Z	2	**95**	60490347Z	1	**56**	99000151Z	2	**95**	60490347Z	1
18	-	-	**57**	40602 (Ø5 L=50)	4	**96**	11230 (M30 UNI 6592)	2	**57**	40602 (Ø5 L=50)	4	**96**	11230 (M30 UNI 6592)	2
19	-	-	**58**	31409 (Ø 89 BAUER)	2	**97**	40602 (D5 L=50)	2	**58**	31418 (BAUER 108)	1-2	**97**	40602 (D5 L=50)	2
20	00440PR (516x140)	4	**59**	20710ZC (Ø 89 BAUER)	2	**98**	02690	1	**59**	20717ZC (BAUER 108)	1-2	**98**	02690	1
21	00440 (516x140)	1	**60**	60492190Z	1	**99**	60490115Z	2	**60**	60461190Z	1	**99**	60490115Z	2
22	61052107	1	**61**	99023989	1	**100**	10122 (M10X20 UNI 5739)	8	**61**	99022933	1	**100**	10122 (M10X20 UNI 5739)	8
23	40100 (6205Z)	2	**62**	12473	2	**101**	12472	2	**62**	12471	2	**101**	12472	2
24	14219 (M18 DIN 985)	1	**63**	99023970Z	1	**102**	11114 (M14 UNI 5588)	4	**63**	99023925Z	1	**102**	11114 (M14 UNI 5588)	4
25	01957	1	**64**	12403	4	**102**	21826 (1/4" - 3/8")	1	**64**	12410	4	**103**	21826 (1/4" - 3/8")	1
26	12008	1	**65**	60492140Z	1	**102**	14608 (1/4")	1	**65**	60490140Z	1	**104**	14608 (1/4")	1
27	-	-	**66**	14210 (M12 DIN 985)	6	**102**	13217 (D.12 1/4")	1	**66**	14210 (M12 DIN 985)	6	**105**	13217 (D.12 1/4")	1
28	-	-	**67**	15052120Z	1	**102**	30908 (D.12 x 8)	1,5 m.	**67**	60490120Z	1	**106**	30908 (D.12 x 8)	1,5 m.
29	-	-	**68**	11224 (M24 UNI 6592)	2	**102**	13218 (D.12 1/2")	2	**68**	11224(M24 UNI 6592)	4	**107**	13218 (D.12 1/2")	2
30	00446PR (400x100)	2-4	**69**	11603 (E 25 DIN 471)	2	**102**	60490335Z	1	**69**	11603(E 25 DIN 471)	2	**108**	60490335Z	1
31	00446A (400x100)	1	**70**	60490105Z	4	**102**	60490330Z	1	**70**	60490105Z	4	**109**	60490330Z	1
32	00482Z	1	**71**	10206(M12X110 UNI 5737)	6	**102**	60490320Z	1	**71**	10150 (M12x120 UNI 5737)	6	**110**	60490320Z	1
33	00459 (D.30,5X52X2)	2	**72**	60490309	2	**102**	99000165Z	1	**72**	60490306	2	**111**	99000165Z	1
34	00446/1 (Di=30 De=37)	2	**73**	60492150Z	1	**102**	12505 (R D5 L=80 UNI8833-A	1	**73**	60490150Z	1	**112**	12505 (R D5 L=80 UNI8833-A5	1
35	11606 (E 30 DIN 471)	2	**74**	99000153Z	1	**102**	99019108Z	2	**74**	99000153Z	1	**113**	99019108Z	2
36	12008 (M8 UNI 7663-A)	1	**75**	40602 (Ø5 L=50)	1	**102**	40602 (D5 L=50)	2	**75**	40602 (Ø5 L=50)	1	**114**	40602 (D5 L=50)	2
37	-	-	**76**	00367 (15.6.00X6")	1	**102**	12473	1	**76**	00485(16.6.50 x 8")	1	**115**	12473	1
38	-	-	**77**	11224 (M24 UNI 6592)	2	**102**	11114 (M14 UNI 5588)	2	**77**	-	-	**116**	11114 (M14 UNI 5588)	2
39	-	-	**78**	60490135Z	2	**102**	-	-	**78**	60490135Z	2	**117**	-	-

-

I - AVVERTENZE

Tutte le informazioni ed i dati contenuti nel presente catalogo sono a titolo informativo e non impegnativo
Il Costruttore si riserva il diritto di apportare tutte le modifiche e variazioni che si rendessero necessarie
per il continuo perfezionamento dei suoi prodotti , senza preavviso e senza l'impegno all'aggiornamento di questa pubblicazione.

GB - REMARKS

All information illustration and data contained in this catalogue herein are only informative.
However, the Constructor reserves the right to make whatever modifications at any time may be necessary
for the improvement of our products without previous notice and will be under no commitment to revise this piblication.

F - AVERTISSEMENTS

Toutes les information, les illustration et les donne contenues dans la presént catalogue sont a title informatifnon impegnatif.
El constructeur se reserve le droit d'apporter toutes les modifications qui seraint nécessaires pour la continuelle amélioration
de ses produits, sans prèavis et sans engagement pour la mise à jour de la présante publication.

D - WARTUNG

Die Anweisungen und die Daten in diesen Prospekt sind nur zur information und unverbindlich
Der Hersteller behaltet sich die Möglichkeit vor, alle die nützliche Änderungen für die Verbesserung
der Produkten zu machen, fristlos und ohne der Verpflichtung der Aktualisierung dieser Veröffentlichun

E - ADVERTENCIAS

Les datos y las informaciones en este catalogo no son vinculantes.
El constructor se reserva el derecho de modificar y variar este catalogo segun las necesidades suyas
y para amejorar sus produco, sin por esto informaros sobre la actualizacion del catalogo.

IRTEC
Tecnologie per l'irrigazione

Via G. Mameli, 12/14 - 41014 Castelvetro (MO) - Italy
Tel. + 39 059 79 05 00 FAX + 39 059 79 07 46
Email: info@irtec-irrigation.com
Http://www.irtec-irrigation.com